Made for Denmark

PRISLISTE APRIL 2022

LOFTTRAPPER,
HEMSESTIGER & SKUNKLEMME

DET KOMPLETTE PROGRAM

FAKRO®

LOFTTRAPPER

Med en kvalitetstrappe fra FAKRO, får du mulighed for at få adgang til dit loftsrum på en enkel og økonomisk måde uden fastmonterede trapper i hjemmet.

PLADSBESPARENDE

En FAKRO trappe kræver meget begrænset med plads når stigen foldes ud og når den samles igen.

LEVERES KOMPLET

FAKRO lofttrapper leveres altid komplette så man ikke selv skal til at samle dem. Montagesystemet gør det muligt for én person at montere trappen, samt at tilpasse trappens længde til højden i rummet.

BRUGERVENLIG BETJENING

Konstruktionen af FAKRO lofttrapper er gennemtænkt og logisk hvilket betyder, at betjeningen af trappen er meget enkel og lige til. Lofttrapperne leveres standard med en **betjeningsstang.**

EKSTRAUDSTYR

Du kan frit vælge mellem forskelligt ekstraudstyr til dine lofttrapper.

ENERGI

FAKROs produkter lever alle op til tidens krav om høj energieffektivitet i boligen.

KVALITET & GARANTI

FAKRO er en af verdens største producenter af trapper, stiger og skunklemme til ethvert formål og vi ved at det er billigst at producere kvalitet. Vi yder derfor 3 års fuld garanti på hele programmet.

PRODUKTOVERSIGT
MARKEDETS STÆRKESTE PROGRAM AF LOFTTRAPPER

THERMO Lofttrapper

SUPER-THERMO Lofttrapper i træ

LWK Komfort 36

FAKRO LWK Komfort 36 lofttrappen er den høje standard, som forener smukt design med brugervenlighed og værdi for pengene.

LWL Extra 56

FAKRO LWL Extra 56 lofttrappen er luksusmodellen, som forener en forbedret U-værdi med et ekstra gelænder og en gasfjeder-anordning til at lette betjeningen.

LTK Energy 66

FAKRO LTK Energy 66 lofttrappen kombinerer et meget lavt varmetab med høj brugervenlighed til en god pris.

- Beskyttelsesfødder (kun ved 3 segmenter)
- Hvid lem
- Kantliste
- Tætningsliste
- Gelænder
- Skridsikre trin
- Ekstraudstyr kan købes

- Beskyttelsesfødder
- Hvid lem
- Kantliste
- Tætningsliste
- Ekstra gelænder x2
- Skridsikre trin
- Gasfjeder
- Ekstraudstyr kan købes

- Beskyttelsesfødder (kun ved 3 segmenter)
- Hvid lem
- Dobbelt tætningsliste x2
- Gelænder
- Skridsikre trin
- Let at montere
- Ekstraudstyr kan købes

SUPER-THERMO Lofttrapper i træ

BRANDSIKKER Lofttrapper i træ

LWT Super Energy 80

FAKRO LWT Super Energy 80 lofttrappen anbefales til byggeri med meget stort fokus på energioptimering, hvor vægten er lagt på at formindske varmetabet mest muligt året rundt.

LWT PASSIVE HOUSE Super Energy 80

FAKRO LWT Passive House Super Energy 80 lofttrappen anbefales specifikt til byggeri af passivhuse med fokus på energioptimering, hvor vægten er lagt på at formindske varmetabet mest muligt mens man bibeholder højeste komfort og kvalitet.

LWF 60

FAKRO LWF60 Brandsikker lofttrappen med en brandmodstand på 60 min. i tilfælde af brand. Lofttrappen er tilmed designet med fokus på komfort og brugervenlighed i dagligdagen.

- Beskyttelsesfødder (kun ved 3 segmenter)
- Hvid lem
- Tre tætningslister
- Gelænder
- Skridsikre trin
- Let at montere
- Ekstraudstyr kan købes

- Beskyttelsesfødder (kun ved 3 segmenter)
- Hvid lem
- Tre tætningslister
- Gelænder
- Skridsikre trin
- Let at montere
- Ekstraudstyr kan købes
- Isoleringssæt Passivhus

- Beskyttelsesfødder (kun ved 3 segmenter)
- Hvid lem, brandsikker
- Tre tætningslister
- Gelænder
- Skridsikre trin
- Ekstraudstyr kan købes

BRANDSIKKER Lofttrapper i træ

LWF 60 SL

FAKRO LWF60 SL Brandsikker lofttrappen med en brandmodstand på 60 min. i tilfælde af brand. Lofttrappen er tilmed designet med fokus på komfort og brugervenlighed i dagligdagen. På SL-versionen medfølger lås med nøgle, så man kan aflåse den udefra.

- Beskyttelsesfødder (kun ved 3 segmenter)
- Hvid lem, brandsikker
- Tre tætningslister
- Gelænder
- Skridsikre trin
- Ekstraudstyr kan købes
- keylock

THERMO Metal-lofttrapper

LML Lux 36

FAKRO LML Lux 36 lofttrapper byder på en række detaljer, son normalt kun findes på langt dyrere metaltrapper som justerbare fødder og kombineret gasfjeder og gelænder i ét. Den er produceret i stål og godkendt til at klare en samlet vægt på 200 kg.

- Justerbare fødder
- Hvid lem
- Kantliste
- Tætningsliste
- Gasfjeder/gelænder
- Skridsikre trin
- Ekstraudstyr kan købes
- Hurtig montage

THERMO Metal-lofttrapper

LMP Ekstra 36

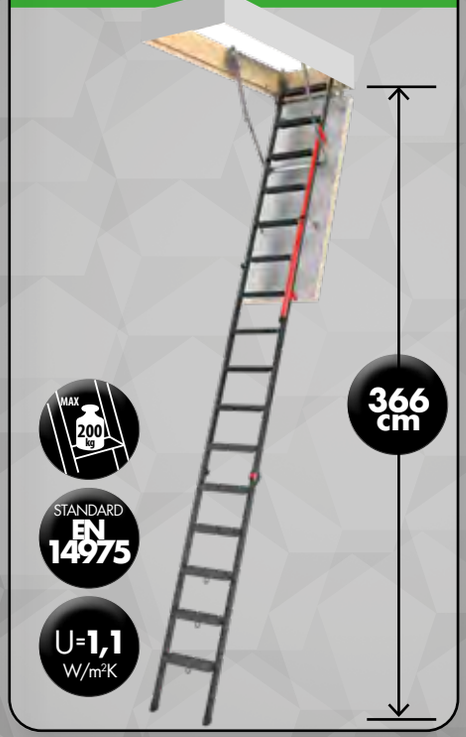

FAKRO LMP Extra 36 lofttrapper er op til 366 cm lang og kan dermed nå steder hvor de færreste lofttrapper kan nå. Den er produceret i stål og kan tage en samlet vægt på op til 200 kg.

- Beskyttelsesfødder
- Hvid lem
- Tætningsliste
- Gasfjeder/gelænder
- Skridsikre trin
- Ekstraudstyr kan købes
- Lofter op til 366 cm

BRANDSIKKER Lofttrapper i metal

LMF 60

*Producentens egne beregninger

FAKRO LMF60 Brandsikker lofttrappen med en brandmodstand på 60 min. i tilfælde af brand. Produceret i stål med samlet vægt på op til 200 kg. LMF lofttrappen kan også bestilles i en version med en brandmodstand på **120 min.** - spørg venligst FAKRO.

- Beskyttelsesfødder
- Hvid lem, brandsikker
- Tre tætningslister x3
- Gasfjeder/gelænder
- Skridsikre trin
- Ekstraudstyr kan købes
- Lofter op til 360cm

THERMO metalstige SAXETRAPPER

LST

FAKRO LST Saxe lofttrappen er en smart måde at løse pladsproblemer på. Trappen er skræddersyet til små rum, hvor en almindelig lofttrappe ikke passer ind. Derudover er Saxe-trappen meget fleksibel og man kan både tilføje flere trin og fjerne dem efter behov.

- Hvid lem
- Kantliste
- Tætningsliste
- Skridsikre trin
- Trinene kan af- og påmonteres
- Ekstraudstyr kan købes
- Hurtig montage
- Stigen kan tilpasses lofthøjde

BRANDSIKKER metalstige SAXETRAPPER

LSF60

*Producentens egne beregninger

FAKRO LSF60 Saxe Brandsikker lofttrappen fungerer som en branddør i tilfælde af brand. Trappen er skræddersyet til små rum, hvor en almindelig lofttrappe ikke passer ind.

- Hvid lem, brandsikker
- Kantliste
- Skridsikre trin
- Trinene kan af- og påmonteres
- Hurtig montage
- Stigen kan tilpasses lofthøjde
- Ekstraudstyr kan købes

Den moderne
LWK Komfort *36* lofttrappe
i tre segmenter - en stærk konstruktion med en tilladt belastning på 160 kg (metaltrapperne op til 200 kg).

KARM

Karmen er udført i træ eller metal. Dens specielle konstruktion gør den nem at montere, idet den er udstyret med kantlister, som i forbindelse med montagesystemet gør det enkelt og hurtigt at fastgøre lofttrappen i loftet. I Karmen er der tilmed monteret en tætningsliste, som garanterer den rigtige tæthed.

SIKKER I BRUG

Den anvendte mekanisme gør betjeningen af trappen let og sikker. Når lemmen er afsikret, åbner den sig langsomt og samtidig holdes lemmen helt åben og smækker ikke i.

LEMMEN

Denne er udført i træ og kan leveres som standard, thermo eller brandsikker. Lemmen er hvid på alle vore trapper og det rødlakerede gelænder, som er tilmed er standard hos FAKRO, sikrer en behagelig brug af trappen.

HÆNGSLER

Patenterede hjørnehængsler afstiver rammen og forhindrer at længden på dens diagonaler ikke ændrer sig. Takket være dette deformeres rammen ikke, og garanterer derved en korrekt og langvarig brug af trapperne.

LEVERES KOMPLET

FAKRO lofttrapper leveres altid komplette så man ikke selv skal til at samle dem. Montagesystemet gør det muligt for én person at montere trappen, samt at tilpasse trappens længde til højden i rummet.

TRIN

De riller som er fræset ind i trinnene, sikrer brugeren imod udskridning under anvendelse af trappen. Det er en detalje, som man udelukkende ser på kvalitetstrapper.

FØDDER

Fødder udført i kunststof sikrer gulvoverfladen mod ridser, og ydermere **stabiliserer de stigen.**

STIGE

Lofttrappen kan være udført i 3 eller 4 segmenter. Stigen er udarbejdet i kvalitetstræ, som er med til at øge komforten, sikkerheden og holdbarheden.

TRÆ-
TRAPPER

LWK
KOMFORT 36

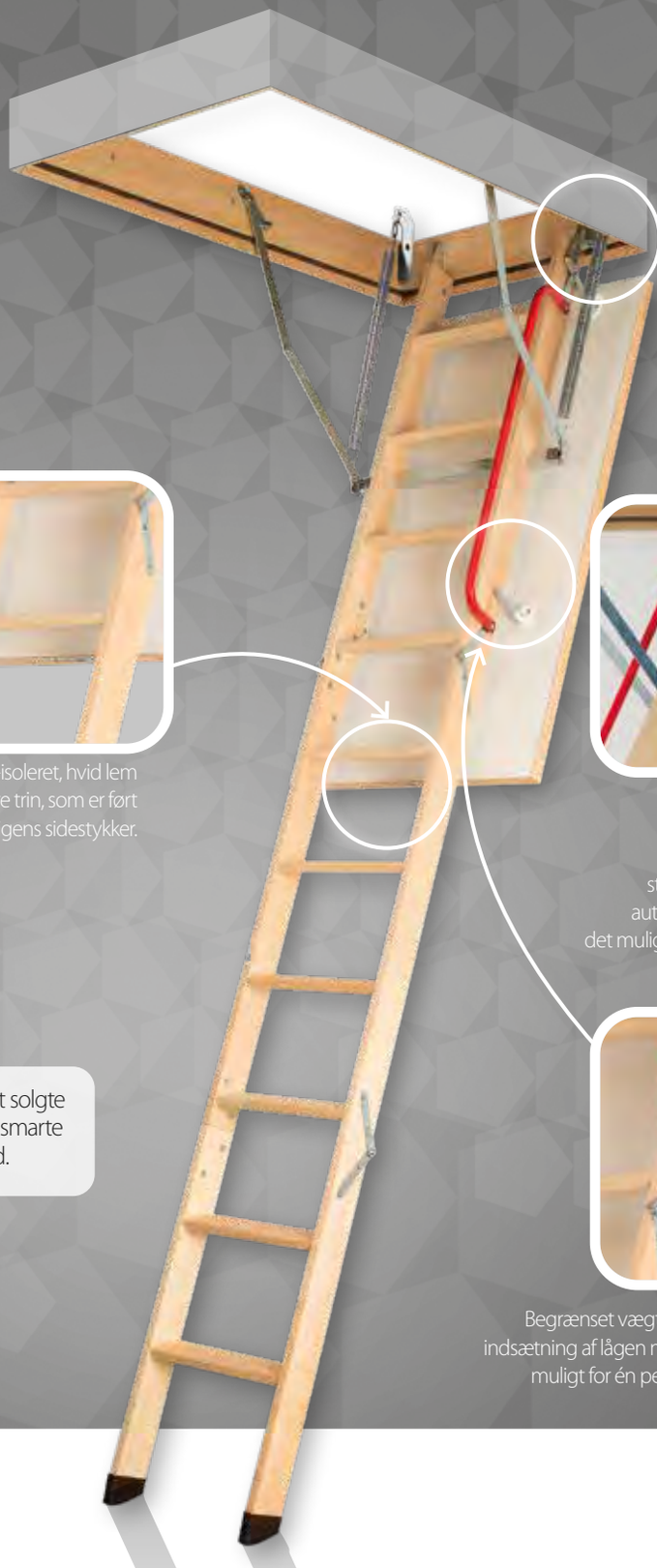

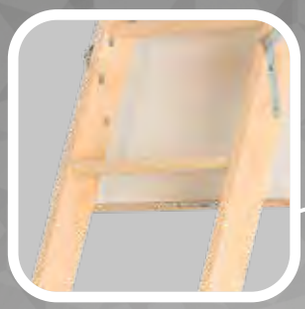

Thermo-isoleret, hvid lem samt skridsikre trin, som er ført ud over stigens sidestykker.

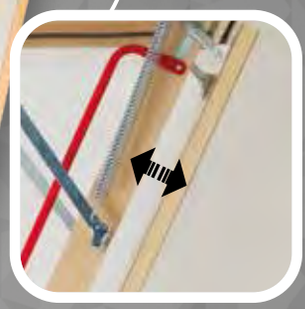

Klappens hængsler styrer dens bevægelser, hvorfor stigen ved åbning af lågen automatisk foldes ud, og gør det muligt let at anvende trappen.

Begrænset vægt og nyudviklet metode til indsætning af lågen med såkaldte "klik" gør det muligt for én person at montere trappen.

STANDARD
EN 14975

U=**1,1**
W/m²K

FAKRO LWK Komfort 36 er Danmarks mest solgte lofttrappe i denne kategori. Trappen forener smarte detaljer med høj kvalitet og brugervenlighed.

- Beskyttelsesfødder (kun ved 3 segmenter)
- Gelænder
- Hvid lem
- Skridsikre trin
- Tætningsliste
- Let montage
- Ekstraudstyr kan købes

Tekniske data:

tilladt belastning 160 kg
varmetabs-koefficient U = 1,1 W/m²K
tykkelsen af den termiske isolering 3 cm
lemmens tykkelse 3,6 cm

Leveres komplet samlet og klar til montage!

3 ÅRS GARANTI

DIMENSIONER

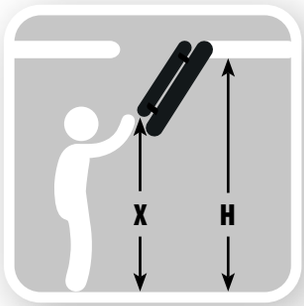

Har du brug for lofttrapper i andre størrelser end de viste på denne side - spørg venligst FAKRO.

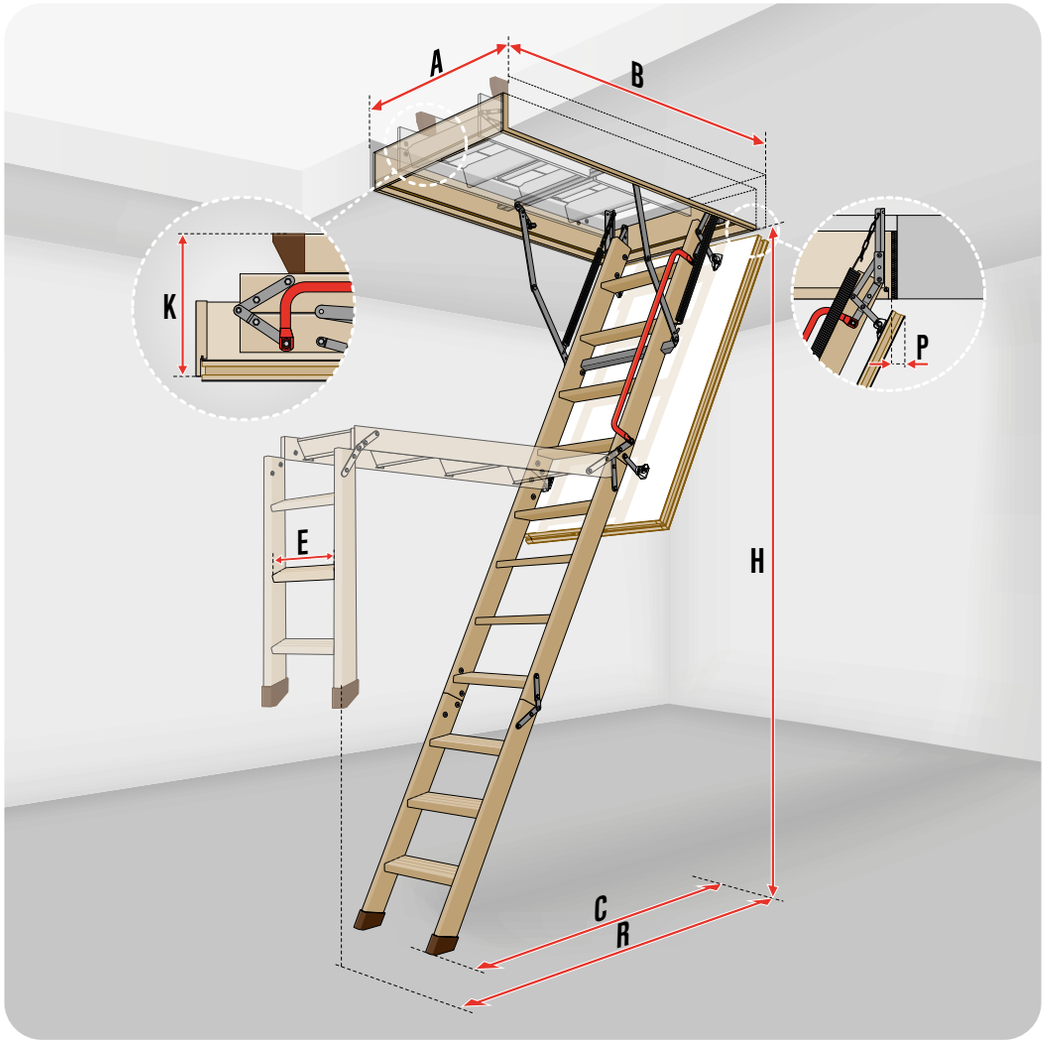

TRAPPENS MÅL

Mål på åbningen i loftet [cm]	AxB	60x94	60x100	60x111	60x120	60x130	70x94	70x100	70x111	70x120	70x130	70x140	60x130	60x140	70x130	70x140
Højden i lokalet [cm]	H	280											305			
Betjeningshojde i brug	X	240		215			240		215				225			
Karmens ydre mål [cm]		58x92,4	58x98,4	58x109,4	58x118,4	58x128,4	68x92,4	68x98,4	68x109,4	68x118,4	68x128,4	68x138,4	58x118,4	58x138,4	68x128,4	68x138,4
Karmens indre mål [cm]		54x88	54x94	54x105	54x114	54x124	64x88	64x94	64x105	64x114	64x124	64x134	54x124	54x134	64x124	64x134
Hojde pa sammenfoldede trappe [cm]	K	35		27			35		27							
Svingafstand [cm]	R	128		153	156		128		153	156			175			
Afstand efter at stigen er foldet ud [cm]	C	114		113	120		114		113	120			135			
Pladen trækkes tilbage når den åbnes	P	4														
Karmens højde [cm]																
Antal segmenter		4		3			4		3							

STIGENS PARAMETRE

Trinnenes længde [cm]	E	34
Trinnenes bredde [cm]		8
Afstand mellem trinnene [cm]		25
Tykkelsen på trinnet [cm]		2

PRISER PÅ LOFTTRAPPER

Trappens handelsmål [cm]		60x94	60x100	60x111	60x120	60x130	70x94	70x100	70x111	70x120	70x130	70x140	60x130	60x140	70x130	70x140
Højden i lokalet [cm]	H	280											305			
Version med 3 segmenter																
EAN				5900988645048	5900988645017	5900988645024			5900988645147	5900988645116	5900988645123	5900988645130	5900988645512	5900988645529	5900988645536	5900988645543
Pris i kr. ekskl. moms		-	-	1900	1400	1800	-	-	1900	1400	1900	1900	2000	2000	2000	2000
Version med 4 segmenter																
EAN		5900988645079	5900988645062				5900988645178	5900988645161								
Pris i kr. ekskl. moms		1900	1900	-	-	-	1900	1900	–	-	-	-	-	-	-	-

TRÆ-
TRAPPER

LWL
EXTRA 56

Det dobbelte isoleringssystem garanterer en bedre energieffektivitet.

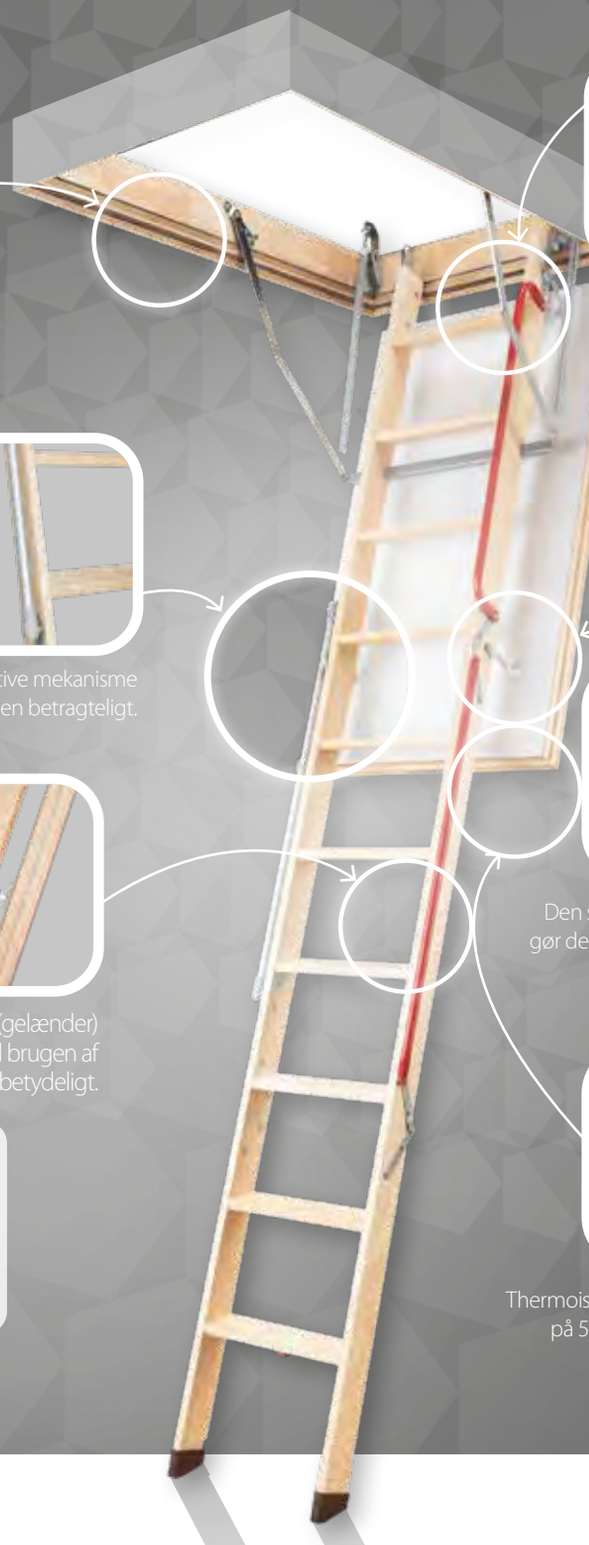

Kort afstand fra stigens sidste trin og op til loftgulvet.

Denne innovative mekanisme letter brugen af stigen betragteligt.

Den såkaldte **click-montage** gør det muligt for én person at installere lofttrappen.

Den ekstra gribeliste (gelænder) øger sikkerheden ved brugen af trappen betydeligt.

Thermoisolering med en tykkelse på 56 mm og som beskytter mod varmetab.

4 KLASSE EN12207

STANDARD EN 14975

U=0,74 W/m²K

FAKRO LWL EXTRA 56 lofttrappen er trappen, der giver lidt mere af det hele. Uw-værdien er nu helt nede på 0,74 og det kendte komfortudstyr som to gribelister og en mekanisme, der letter åbne-og lukkefunktionen på trappen er standard.

- Beskyttelsesfødder
- Hvid lem
- Dobbelt tætningsliste x2
- Ekstra gelænder x2
- Skridsikre trin
- Gasfjeder
- Ekstraudstyr kan købes

Tekniske data:

maksimal belastning 160 kg
varmetabs-koefficient U = 0,74 W/m²K
tykkelsen af den termiske isolering 5 cm
lemmens tykkelse 5,6 cm

Leveres komplet samlet og klar til montage!

3 ÅRS GARANTI

DIMENSIONER

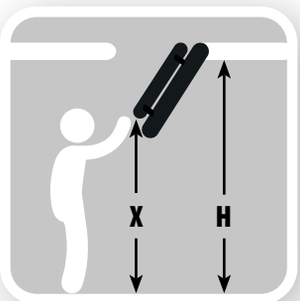

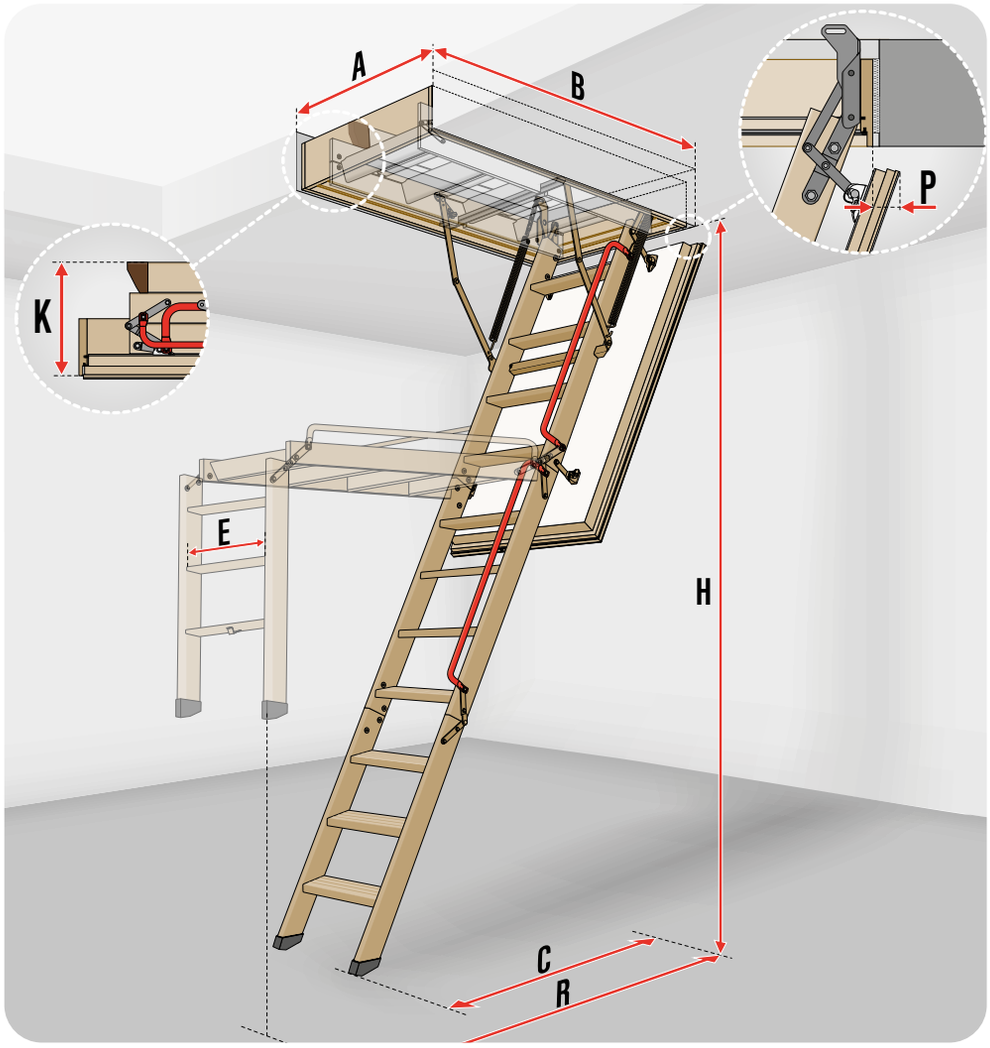

TRAPPENS MÅL

Mål på åbningen i loftet [cm]	AxB	60x120	70x120	70x130	70x140	60x130	70x130	70x140
Højden i lokalet [cm]	H	280				305		
Højden I lokalet [cm] Minimum	$H_{min.}$	260				280		
Betjeningshøjde i brug	X	215				225		
Karmens ydre mål [cm]		58 x 118,4	68 x 118,4	68 x 128,4	68 x 138,4	58 x 128,4	68 x 128,4	68 x 138,4
Karmens indre mål [cm]		54 x 114	64 x 114	64 x 124	64 x 134	54 x 124	64 x 124	64 x 134
Højde på sammenfoldede trappe [cm]	K	30						
Svingafstand [cm]	R	156				175		
Afstand efter at stigen er foldetud [cm]	C	120				135		
Karmens højde [cm]		14						
Pladen trækkes tilbage når den åbnes	P	6						
Antal segmenter		3						

STIGENS PARAMETRE

Trinnenes længde [cm]	E	30	34			30	34	
Trinnenes bredde [cm]		8						
Afstand mellem trinnene [cm]		25						
Tykkelsen på trinnet [cm]		2						

PRISER PÅ LOFTTRAPPER

Trappens handelsmål [cm]		60x120	70x120	70x130	70x140	60x130	70x130	70x140
Højden i lokalet [cm]	H	280				305		
EAN		5901827803971	5901827803988	5901827803995	5901827804008	5901827804015	5901827804022	5901827804039
Pris i kr. ekskl. moms		1700	1700	2000	2000	2600	2600	2600

TRÆ-
TRAPPER

LTK
ENERGY 66

Meget lav U-værdi!

Dobbelt tætningssystem garanterer en fremragende tæthed.

Dobbelt tætningssystem garanterer et særdeles lavt varmetab.

Den lave vægt og isætning af lemmen med Click-systemet letter montagen.

Den thermoisolerede lem med en tykkelse på 6,6 cm beskytter effektivt mod varmetab.

4 KLASSE EN12207

STANDARD EN 14975

U=0,68 W/m²K

FAKRO LTK Energy 66 lofttrappen kombinerer lavt varmetab med største brugervenlighed og sikkerhed, dertil fokus på værdi-for-pengene.

- Beskyttelsesfødder (kun ved 3 segmenter)
- Hvid lem
- Dobbelt tætningsliste x2
- Gelænder
- Skridsikre trin
- Let at montere
- Ekstraudstyr kan købes

Tekniske data:

maksimal belastning 160 kg
varmetabs-koefficient U = 0,68 W/m²K
tykkelsen af den termiske isolering 6 cm
lemmens tykkelse 6,6 cm

Leveres komplet samlet og klar til montage!

3 ÅRS GARANTI

DIMENSIONER

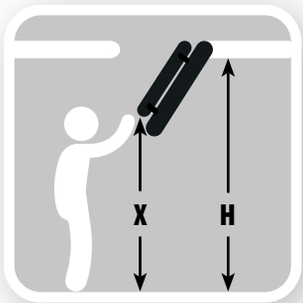

Har du brug for lofttrapper i andre størrelser end de viste på denne side - spørg venligst FAKRO.

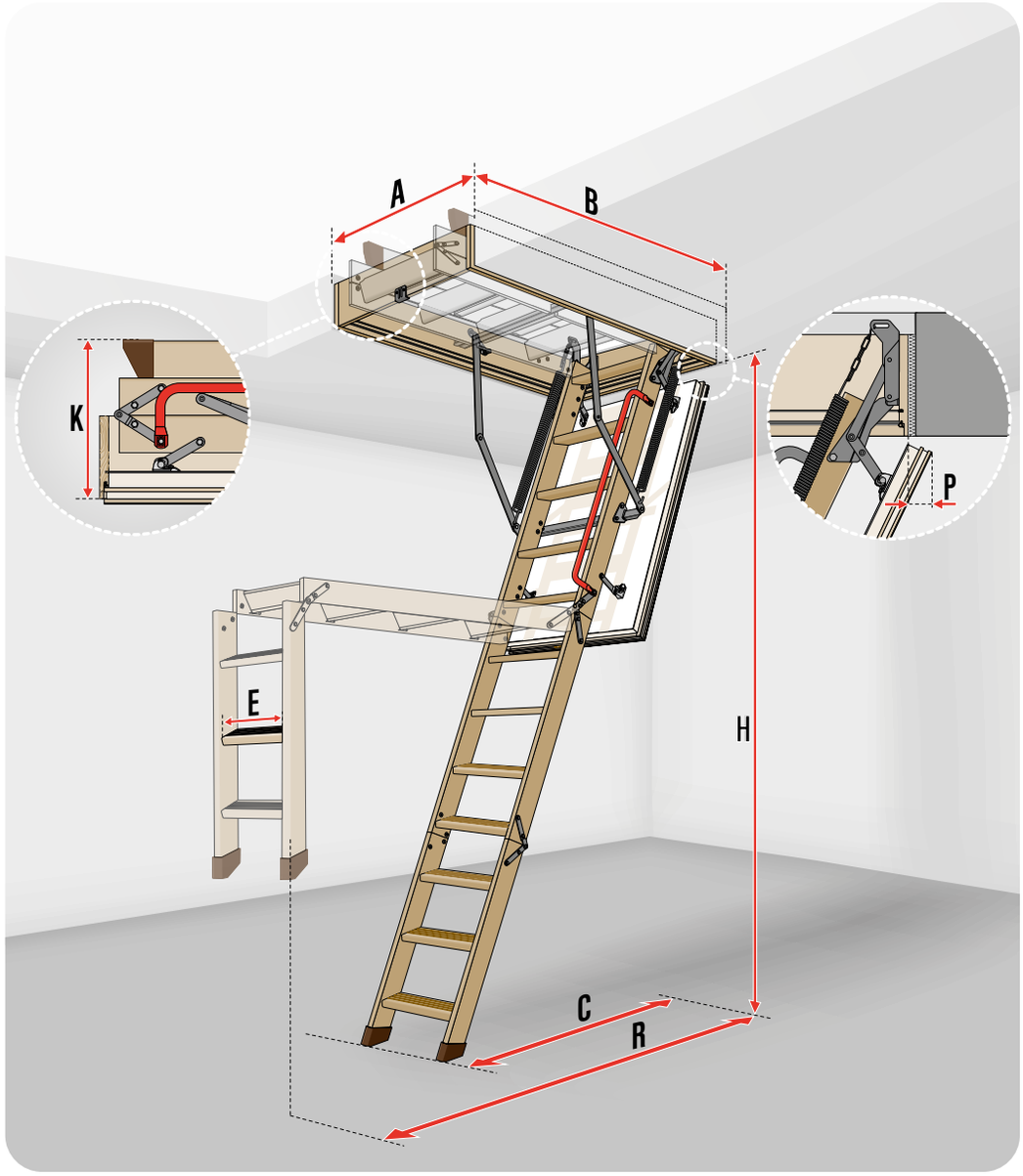

TRAPPENS MÅL

Mål på åbningen i loftet [cm]	A x B	55x100	55x120	60x100	70x100	60x120	70x120	70x130	70x140	60x130	70x130	70x140
Højden i lokalet [cm]	H	280								305		
Betjeningshøjde i brug	X	230			210					230		
Karmens ydre mål [cm]		53x98,4	53x118,4	58x98,4	68x98,4	58 x 118,4	68 x 118,4	68 x 128,4	68 x 138,4	58 x 128,4	68 x 128,4	68 x 138,4
Karmens indre mål [cm]		49x94	49x114	54x94	64x94	54 x 114	64 x 114	64 x 124	64 x 134	54 x 124	64 x 124	64 x 134
Hojde pa sammenfoldede trappe [cm]	K	42	35	42		35						
Svingafstand [cm]	R	136	164	136		164				178		
Afstand efter at stigen er foldet ud [cm]	C	123	129	123		129				139		
Pladen trækkes tilbage når den åbnes	P	3										
Karmens højde [cm]		18										
Antal segmenter		4	3	4		3						

STIGENS PARAMETRE

Trinnenes længde [cm]	E	30	34
Trinnenes bredde [cm]		8	
Afstand mellem trinnene [cm]		25	
Tykkelsen på trinnet [cm]		2	

PRISER PÅ LOFTTRAPPER

Trappens handelsmål [cm]		55x100	55x120	60x100	70x100	60x120	70x120	70x130	70x140	60x130	70x130	70x140
Højden i lokalet [cm]	H	280								305		
EAN		5900988647202	5900988647226	5900988647066	5900988647165	**5900988647127**	5900988647110	5900988647127	5900988647134	5900988647516	5900988647530	5900988647547
Pris i kr. ekskl. moms		2300	2300	2400	2400	1900	1900	2400	2400	2600	2600	2600

TRÆ-
TRAPPER

LWT
SUPER ENERGY 80

Ekstrem lav U-værdi!

Hængslerne på trappelemmen styres af bevægelser, hvilket gør, at når den åbnes bevæger stigen sig automatisk væk fra klappen, og gør det muligt at benytte trappen på en behagelig og ukompliceret måde.

En særdeles begrænset vægt og nytænkte metoder til at fastgøre lemmen ved hjælp af en såkaldt clickmontage gør det muligt for en enkelt person at installere trappen.

Beskeden afstand fra stigens sidste trin til loftsgulvet.

Lemmen er fyldt med det termoisolerende materiale polystyren og er 8 cm bred. Den udgør en fremragende barriere mod varmetab.

4 KLASSE
EN12207

STANDARD
EN 14975

U=0,51
W/m²K

FAKRO LWT Super Energy 80 lofttrappen anbefales til byggeri med meget stort fokus på energioptimering, hvor vægten er lagt på at formindske varmetabet mest muligt mens man bibeholder højeste komfort og kvalitet.

- Beskyttelsesfødder (kun ved 3 segmenter)
- Hvid lem
- Tre tætningslister x3
- Gelænder
- Skridsikre trin
- Let at montere
- Ekstraudstyr kan købes

Tekniske data:

tilladt belastning 160 kg
varmetabs-koefficient U = 0,51 W/m²K
tykkelsen af den termiske isolering 7,4 cm
lemmens tykkelse 8 cm

Leveres komplet samlet og klar til montage!

3 ÅRS GARANTI

DIMENSIONER

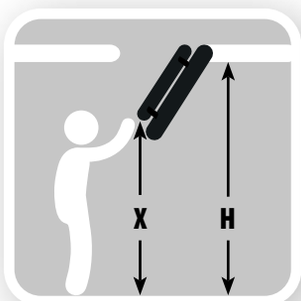

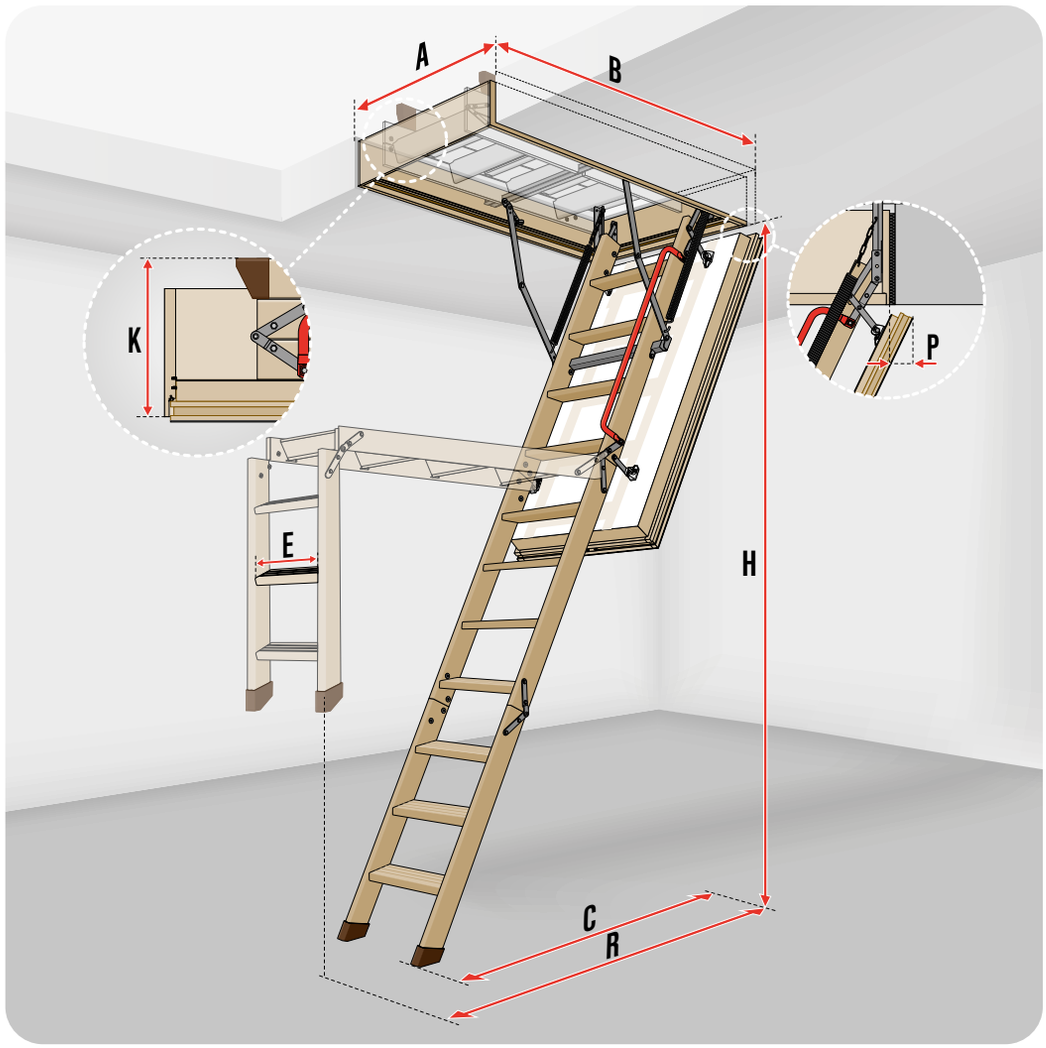

TRAPPENS MÅL

Mål på åbningen i loftet [cm]	AxB	55x100	55x120	60x120	70x120	70x130	70x140	60x130	70x130	70x140
Højden i lokalet [cm]	H	280						305		
Betjeningshøjde i brug	X	210						230		
Karmens ydre mål [cm]		52 x 111,4	53 x 118,4	58 x 118,4	68 x 118,4	68 x 128,4	68 x 138,4	58 x 128,4	68 x 128,4	68 x 138,4
Karmens indre mål [cm]		48 x 107	49 x 114	54 x 114	64 x 114	64 x 124	64 x 134	54 x 124	64 x 124	64 x 134
Hojde pa sammenfoldede trappe [cm]	K	33								
Svingafstand [cm]	R	160						175		
Afstand efter at stigen er foldet ud [cm]	C	127						135		
Pladen trækkes tilbage når den åbnes	P	6,5								
Karmens højde [cm]		22								

STIGENS PARAMETRE

Trinnenes længde [cm]	E	30	34
Trinnenes bredde [cm]		8	
Afstand mellem trinnene [cm]		25	
Tykkelsen på trinnet [cm]		2	

PRISER PÅ LOFTTRAPPER

Trappens handelsmål [cm]		55x100	55x120	60x120	70x120	70x130	70x140	60x130	70x130	70x140
Højden i lokalet [cm]	H			280				305		
EAN		5901827803407	5900988631201	5900988631010	5900988631119	5900988631126	5900988631133	5900988631515	5900988631539	5900988631546
Pris i kr. ekskl. moms		2900	2900	2000	2000	2900	2900	3000	3200	3400

TRÆ-
TRAPPER

LWT
PASSIVE HOUSE SUPER ENERGY 80

Anvendes til passivhuse!

Hængslerne på trappelemmen styres af bevægelser, hvilket gør, at når den åbnes bevæger stigen sig automatisk væk fra klappen, og gør det muligt at benytte trappen på en behagelig og ukompliceret måde.

En særdeles begrænset vægt og nytænkte metoder til at fastgøre lemmen ved hjælp af en såkaldt clickmontage gør det muligt for en enkelt person at installere trappen.

Beskeden afstand fra stigens sidste trin til loftsgulvet.

Lemmen er fyldt med det termoisolerende materiale polystyren og er 8 cm bred. Den udgør en fremragende barriere mod varmetab.

4 KLASSE EN12207

STANDARD EN 14975

U=0,51 W/m²K

FAKRO LWT Passive House Super Energy 80 lofttrappen anbefales specifikt til byggeri af passivhuse med fokus på energioptimering, hvor vægten er lagt på at formindske varmetabet mest muligt mens man bibeholder højeste komfort og kvalitet.

- Beskyttelsesfødder (kun ved 3 segmenter)
- Hvid lem
- Tre tætningslister x3
- Gelænder
- Skridsikre trin
- Let at montere
- Ekstraudstyr kan købes

Tekniske data:

tilladt belastning 160 kg
varmetabs-koefficient U = 0,51 W/m²K
tykkelsen af den termiske isolering 7,4 cm
lemmens tykkelse 8 cm

Leveres komplet samlet og klar til montage!

3 ÅRS GARANTI

DIMENSIONER

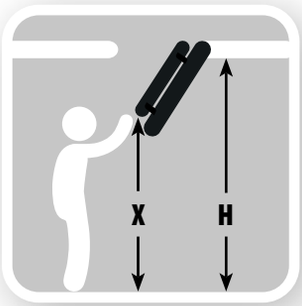

Har du brug for lofttrapper i andre størrelser end de viste på denne side - spørg venligst FAKRO.

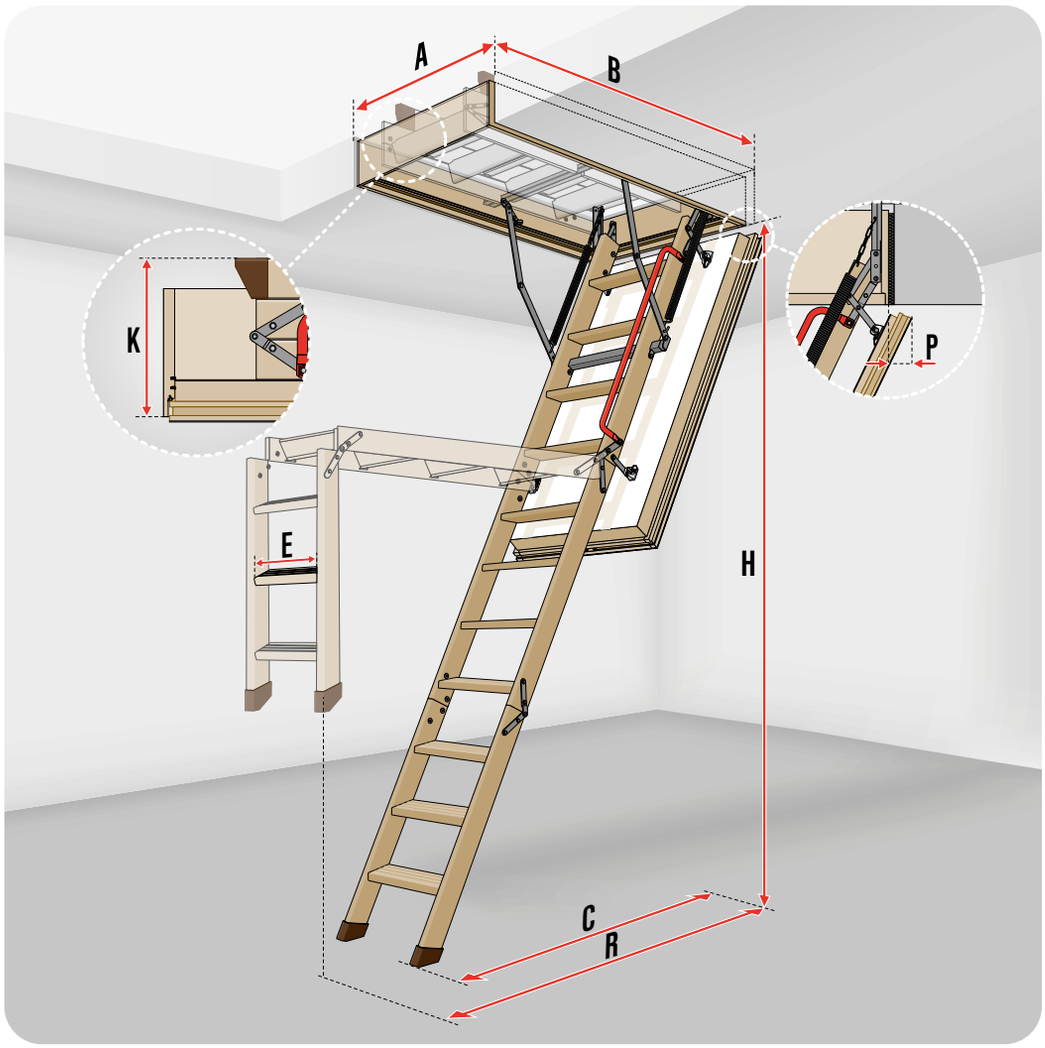

TRAPPENS MÅL

Mål på åbningen i loftet [cm]	AxB	62x122	72x122	72x142
Højden i lokalet [cm]	H	280		
Betjeningshøjde i brug	X	210		
Karmens ydre mål [cm]		58 x 118,4	68 x 118,4	68 x 138,4
Karmens indre mål [cm]		54 x 114	64 x 114	64 x 134
Hojde pa sammenfoldede trappe [cm]	K	36		
Svingafstand [cm]	R	164		
Afstand efter at stigen er foldet ud [cm]	C	130		
Pladen trækkes tilbage når den åbnes	P	4,5		
Karmens højde [cm]		22		

STIGENS PARAMETRE

Trinnenes længde [cm]	E	34		
Trinnenes bredde [cm]		8		
Afstand mellem trinnene [cm]		25		
Tykkelsen på trinnet [cm]		2		

PRISER PÅ LOFTTRAPPER

Trappens handelsmål [cm]		62x122	72x122	72x142
Højden i lokalet [cm]	H	280		
EAN		8665AE	8665AF	8665AG
Pris i kr. ekskl. moms		4500	4800	5000

TRÆ-
TRAPPER

LWF 60

BRANDSIKKER SUPER-THERMO

EN 13501-2
EI_1 60

STANDARD
EN
14975

U=0,64*
W/m²K

FAKRO LWF 60 Brandsikker lofttrappen med en brandmodstand på 60 min. i tilfælde af brand. Lofttrappen er tilmed designet med fokus på komfort og brugervenlighed i dagligdagen.

Tredobbelt tætningssystem garanterer en fremragende tæthed.

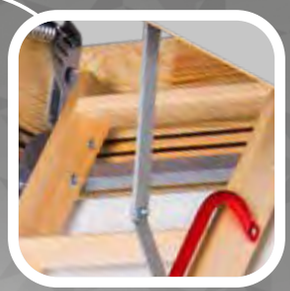

Beskeden afstand fra stigens sidste trin til loftsgulvet.

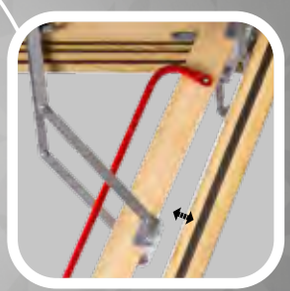

Trappens hængsler, som styrer lågens bevægelser, skubber den væk når man åbner stigen, og øger samtidigt det område som er nødvendigt til let at kunne bevæge sig på stigen.

Den hvide termoisolerende låge er på begge sider udstyret med en ekspanderende tætningsstrimmel, som under indflydelse af høje temperaturer øger sin massefylde, og forhindrer at ild og røg kommer ned på de etager, som er fri for brand.

* Producentens interne udregninger

Beskyttelsesfødder (kun ved 3 segmenter)

Hvid lem, brandsikker

Tre tætningslister

Skridsikre trin

Gelænder

Ekstraudstyr kan købes

Tekniske data:

maksimal belastning 160 kg
varmetabs-koefficient U = 0,64 W/m²K
ildbestandighed EI_1 / EI_2 = 60 min
tykkelsen af den termiske isolering 7,9 cm
lemmens tykkelse 8,5 cm

Leveres komplet samlet og klar til montage!

3 ÅRS GARANTI

DIMENSIONER

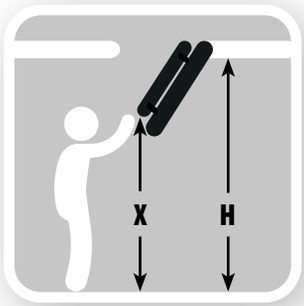

Har du brug for lofttrapper i andre størrelser end de viste på denne side - spørg venligst FAKRO.

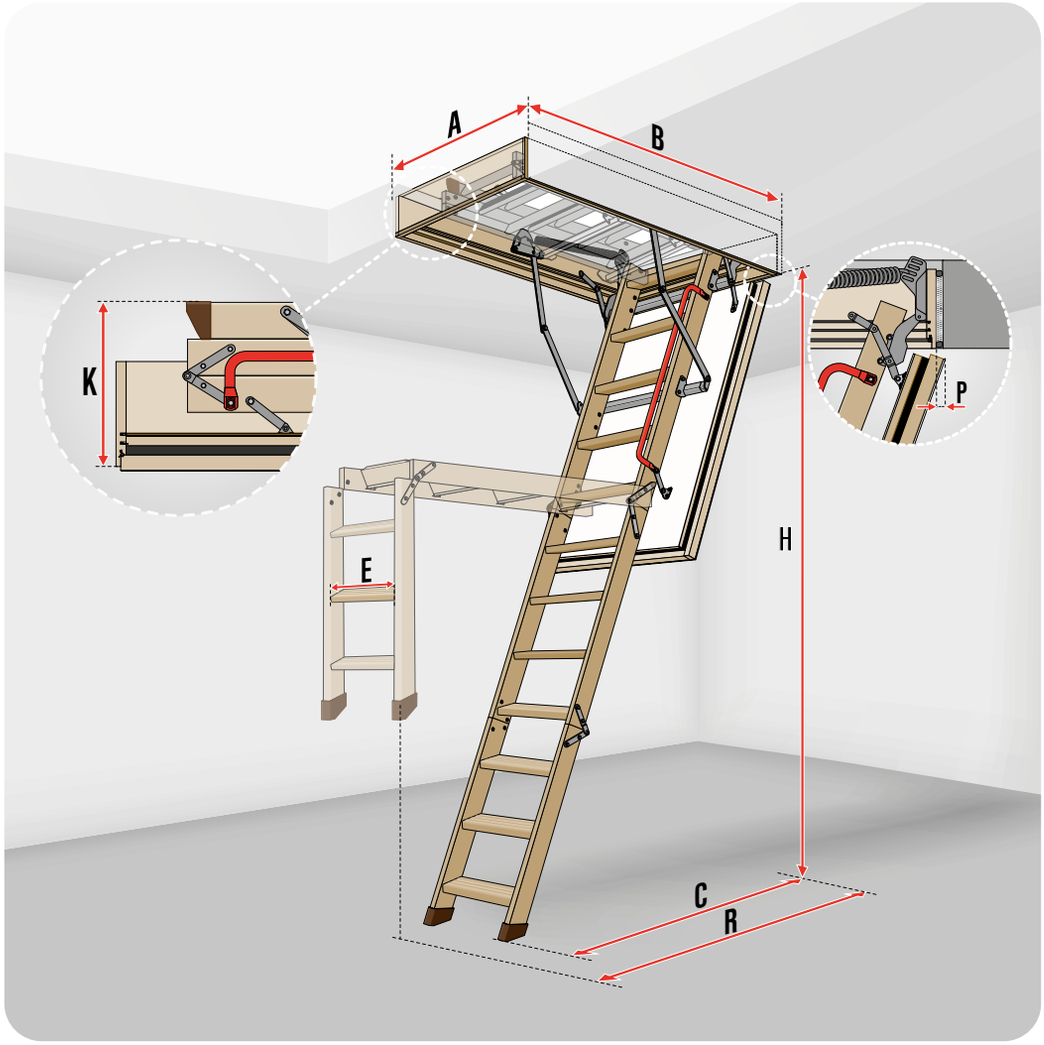

TRAPPENS MÅL

Mål på åbningen i loftet [cm]	AxB	55x120	60x120	70x120	70x130	70x140	86x130	55x130	55x140	70x130	70x140	86x130
Højden i lokalet [cm]	H	280						305				
Betjeningshøjde i brug	X	235						242				
Karmens ydre mål [cm]		53x118	58 x 118	68 x 118	68 x 128	68x138	84x128	53x128	53x138	68x128	68 x 138	84 x 128
Karmens indre mål [cm]		49 x 114	54 x 114	64 x 114	64 x 124	64 x 134	80 x 124	49 x 124	49 x 134	64 x 124	64 x 134	80 x 124
Hojde pa sammenfoldede trappe [cm]	K	37										
Svingafstand [cm]	R	164						178				
Afstand efter at stigen er foldet ud [cm]	C	129						139				
Pladen trækkes tilbage når den åbnes	P	5										
Karmens højde [cm]		22,5										

STIGENS PARAMETRE

Trinnenes længde [cm]	E	30	34					30		34		
Trinnenes bredde [cm]		8										
Afstand mellem trinnene [cm]		25										
Tykkelsen på trinnet [cm]		2										

PRISER PÅ LOFTTRAPPER

Trappens handelsmål [cm]		55x120	60x120	70x120	70x130	70x140	86x130*	55x130	55x140	70x130	70x140	86x130*
Højden i lokalet [cm]	H	280						305				
EAN		5903909013087	5903909013001	5903909013018	5903909013025	5903909013032	5903909013063	5903909013094	5903909013049	5903909013056	5903909013070	5900988646977
Pris i kr. ekskl. moms		3400	3400	3400	3700	3700	3700	3800	3800	3800	3800	3800

TRÆ-
TRAPPER

NYHED!

LWF 60
SL LÅS

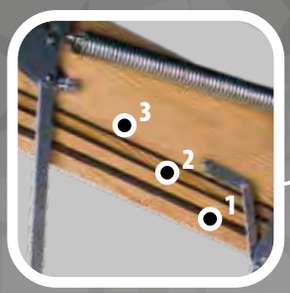

Tredobbelt tætningssystem garanterer en fremragende tæthed.

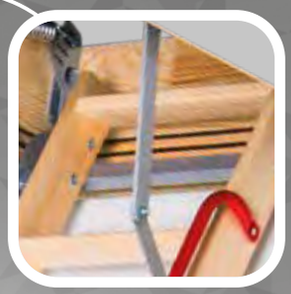

Beskeden afstand fra stigens sidste trin til loftsgulvet.

EN 13501-2
EI_1 60

STANDARD
EN
14975

U=0,64*
W/m²K

Cylinderlås med tilhørende nøglesæt, trappen kan dermed låses udefra.

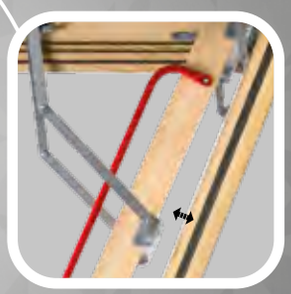

Trappens hængsler, som styrer lågens bevægelser, skubber den væk når man åbner stigen, og øger samtidigt det område som er nødvendigt til let at kunne bevæge sig på stigen.

FAKRO LWF 60 SL leveres med en cylinderlås som standard, hvilket betyder, at lofttrappen kan låses af udefra.
Dermed er trappen velegnet til vognly og carporte, hvor man ønsker at kunne låse af fra ydersiden og ikke kun indefra.

Den hvide termoisolerende låge er på begge sider udstyret med en ekspanderende tætningsstrimmel, som under indflydelse af høje temperaturer øger sin massefylde, og forhindrer at ild og røg kommer ned på de etager, som er fri for brand.

* Producentens interne udregninger

- Beskyttelsesfødder (kun ved 3 segmenter)
- Hvid lem, brandsikker
- Cylinderlås standard
- Tre tætningslister (x3)
- Skridsikre trin
- Gelænder
- Ekstraudstyr kan købes

Tekniske data:

maksimal belastning 160 kg
varmetabs-koefficient U = 0,64 W/m²K
ildbestandighed EI_1 / EI_2 = 60 min
tykkelsen af den termiske isolering 7,9 cm
lemmens tykkelse 8,5 cm

Leveres komplet samlet og klar til montage!

3 ÅRS GARANTI

DIMENSIONER

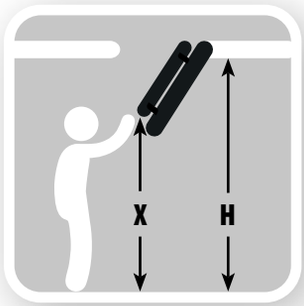

Har du brug for lofttrapper i andre størrelser end de viste på denne side - spørg venligst FAKRO.

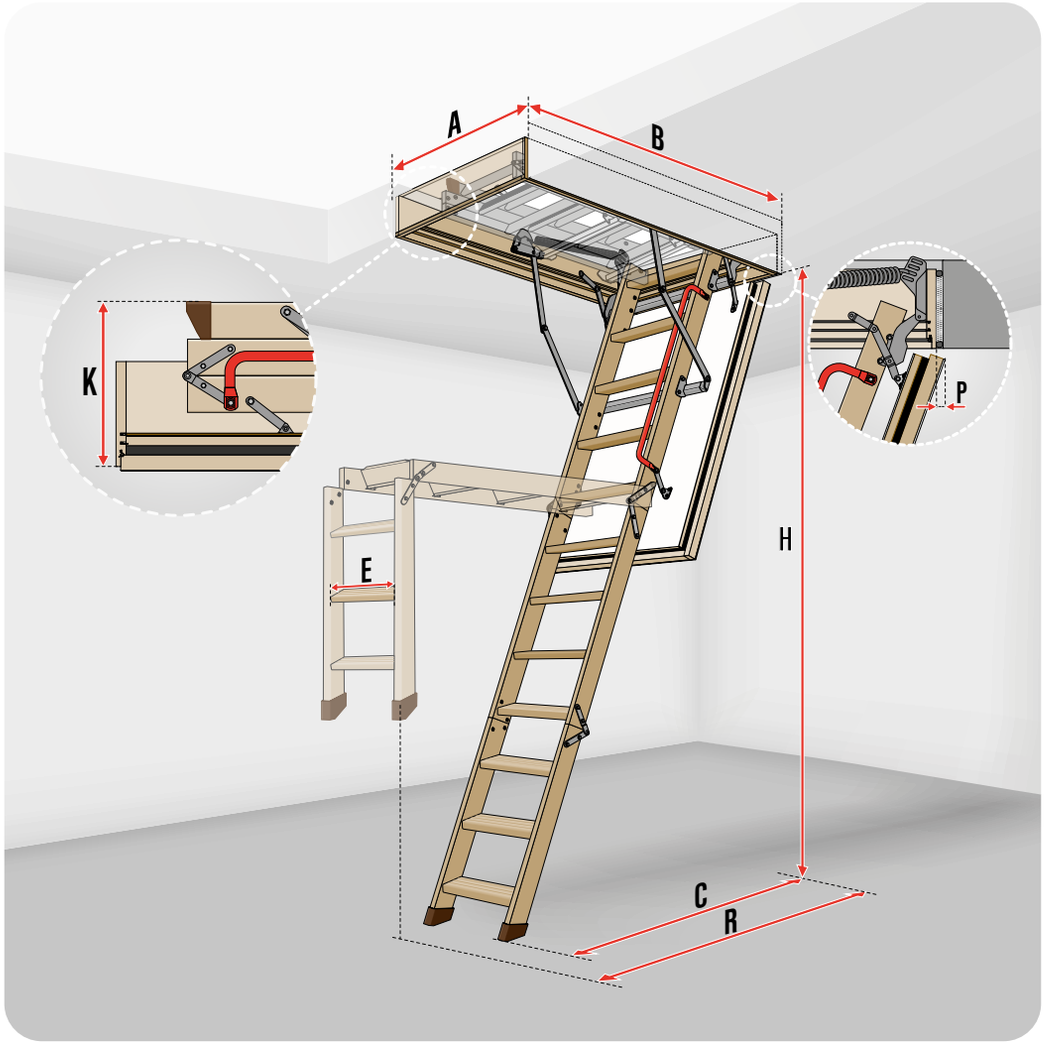

TRAPPENS MÅL

Mål på åbningen i loftet [cm]	AxB	55x120	60x120	70x120	70x130	70x140	86x130	55x130	55x140	70x130	70x140	86x130
Højden i lokalet [cm]	H	280						305				
Betjeningshøjde i brug	X	235						242				
Karmens ydre mål [cm]		53x118	58 x 118	68 x 118	68 x 128	68x138	84x128	53x128	53x138	68x128	68 x 138	84 x 128
Karmens indre mål [cm]		49 x 114	54 x 114	64 x 114	64 x 124	64 x 134	80 x 124	49 x 124	49 x 134	64 x 124	64 x 134	80 x 124
Hojde pa sammenfoldede trappe [cm]	K	37										
Svingafstand [cm]	R	164						178				
Afstand efter at stigen er foldet ud [cm]	C	129						139				
Pladen trækkes tilbage når den åbnes	P	5										
Karmens højde [cm]		22,5										

STIGENS PARAMETRE

Trinnenes længde [cm]	E	30	34					30		34		
Trinnenes bredde [cm]		8										
Afstand mellem trinnene [cm]		25										
Tykkelsen på trinnet [cm]		2										

PRISER PÅ LOFTTRAPPER

Trappens handelsmål [cm]		55x120	60x120	70x120	70x130	70x140	86x130*	55x130	55x140	70x130	70x140	86x130*
Højden i lokalet [cm]	H	280						305				
EAN		5903909013087	5903909013001	5903909013018	5903909013025	5903909013032	5903909013063	5903909013094	5903909013049	5903909013056	5903909013070	5900988646977
Pris i kr. ekskl. moms		4400	4400	4400	4700	4700	4700	4800	4800	4800	4800	4800

Den sikre
LMF60 Brandsikker Super-Thermo lofttrappe
i stål og i tre segmenter
- en stærk og energirigtig konstruktion med en tilladt belastning på 200 kg.

KARM

Karmen er udført i træ eller metal. Dens specielle konstruktion gør den nem at montere, idet den er udstyret med kantlister, som i forbindelse med montagesystemet gør det enkelt og hurtigt at fastgøre lofttrappen i loftet. I Karmen er der tilmed monteret en tætningsliste, som garanterer den rigtige tæthed.

SIKKER I BRUG

Den anvendte mekanisme gør betjeningen af trappen let og sikker. Når lemmen er afsikret, åbner den sig langsomt og samtidig holdes lemmen helt åben og smækker ikke i.

LEVERS KOMPLET

FAKRO lofttrapper leveres altid komplette så man ikke selv skal til at samle dem. Montagesystemet gør det muligt for én person at montere trappen, samt at tilpasse trappens længde til højden i rummet.

HÆNGSLER

De patenterede hjørnehængsler afstiver rammen og forhindrer, at længden på dens diagonaler ændrer sig. Derved deformeres rammen ikke og det er med til at sikre en korrekt brug af lofttrappen.

LEMMEN

Denne er udført i træ eller metal og kan leveres som standard, thermo og brandsikring. Lemmen er hvid på alle modeller.

TRIN

De runde krøller som befinder sig på metal-trinenes overflade sikrer mod udskridning på trinnene under anvendelse af trappen.
Ydermere gør bredden på henholdsvis 8 og 13 cm at man kan bevæge sig sikkert og komfortabelt på stigen.

STIGE

Stigens specielle metalkonstruktion samt dobbelt forbindelse af hængslerne garanterer en lang holdbarhed for trappen. Dele af stigen er pulverbehandlet med en ridsebestandig lak i grå farve RAL 7022, eller sølvfarve RAL 9006. Nogle af metalstigerne har fået skruet de to sidste trin af og er udstyret med fødder der kan trækkes ud. Det gør det muligt hurtigt at tilpasse stigens længde til lokalets højde, uden at skulle skære noget af.

FØDDER

Fødder udført i kunststof sikrer gulvoverfladen mod ridser, og ydermere **stabiliserer de stigen.**

LML
LUX 36

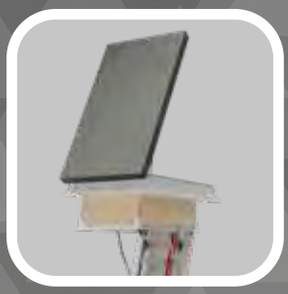

Kan kombineres med DRL Adgangsdør

En mekanisme som hjælper med at folde stigen ind og ud er gemt i gelænderet.

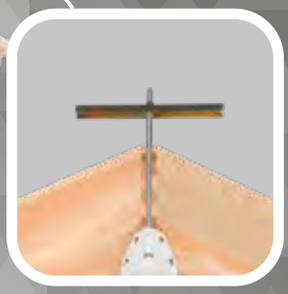

En stålramme integreret med en trækarm, metallister til kanten og kantstykker til hurtig montage.

Et ekstra trin, som formindsker afstanden mellem stigens sidste trin.

De justerbare fødder gør det muligt at tilpasse stigens længde uden brug af værktøj.

STANDARD EN 14975

U=1,1 W/m²K

FAKRO LML Lux 36 lofttrappen i stål er luksus-udgaven indenfor lofttrapper og forkæler brugeren med udstyr og detaljer som gør brugen sikker, enkel og langt mere komfortabel.

- Beskyttelsesfødder, justerbare
- Gelænder m/gasfjedre
- Hvid lem
- Let montage
- Kantlister
- Skridsikre trin 13 cm
- Tætningsliste
- Ekstraudstyr kan købes

Tekniske data:

tilladt belastning 200 kg
varmetabs-koefficient U = 1,1 W/m²K
tykkelsen af den termiske isolering 3 cm
lemmens tykkelse 3,6 cm

Leveres komplet samlet og klar til montage!

3 ÅRS GARANTI

DIMENSIONER

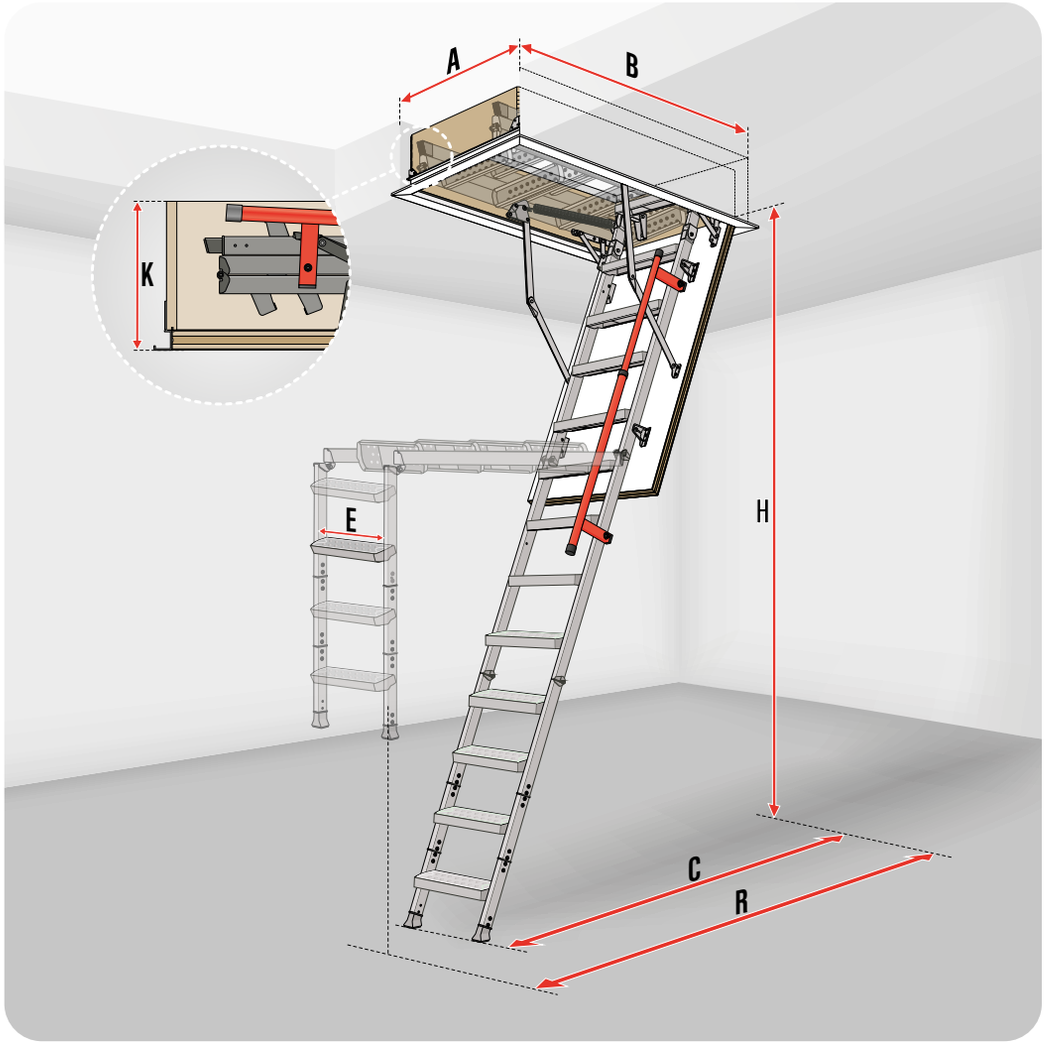

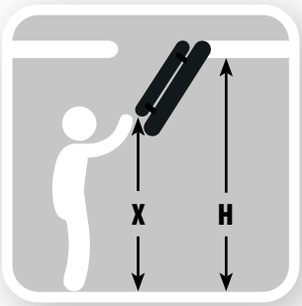

TRAPPENS MÅL

Mål på åbningen i loftet [cm]	AxB	60x120	70x120	70x130	70x140	86x130	92x130	60x130	70x130	70x140	86x130	92x130
Højden i lokalet [cm]	H	280						305				
Betjeningshøjde i brug	X	205						230				
Karmens ydre mål [cm]		59,6 x 118,6	68,6 x 118,6	68,6 x 128,6	68,6 x 138,6	84,6x128,6	90,6x128,6	59,6 x 128,6	68,6 x 128,6	68,6 x 138,6	84,6x128,6	90,6x128,6
Karmens indre mål [cm]		55 x 114	64 x 114	64 x 124	64 x 134	80x124	86x124	55 x 124	64 x 124	64 x 134	80x124	86x124
Hojde pa sammenfoldede trappe [cm]	K	31,5										
Svingafstand [cm]	R	167						183				
Afstand efter at stigen er foldet ud [cm]	C	120						130				
Karmens højde [cm]		31,5										

STIGENS PARAMETRE

Trinnenes længde [cm]	E	35
Trinnenes bredde [cm]		13
Afstand mellem trinnene [cm]		25

PRISER PÅ LOFTTRAPPER

Trappens handelsmål [cm]		60x120	70x120	70x130	70x140	86x130	92x130	60x130	70x130	70x140	86x130	92x130
Trappens handelsmål [cm]	H	280						305				
EAN		5900988624012	5900988624111	5900988624128	5900988624135	5900988624968	5900988624982	5900988624517	5900988624531	5900988624548	5900988624975	5900988624999
Pris i kr. ekskl. moms		3900	4000	4400	4800	6000	6800	4900	5000	5200	5900	6900

Kan leveres som 60 og 120 min.

LMF 60

BRANDSIKKER SUPER-THERMO

EN 13501-2 EI_1 60

STANDARD EN 14975

U=0,64* W/m²K

Tredobbelt tætningssystem som garanterer en fremragende tæthed.

Kort afstand mellem det sidste trin og loftsgulvet.

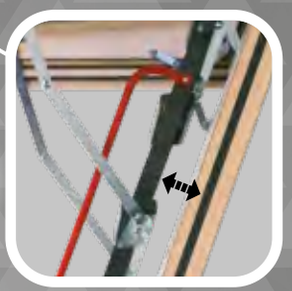

Lofttrappens hængsler, som styrer lemmens bevægelser og gør det mest optimalt at benytte trappen til at gå op ad eller ned ad.

Den termoisolerede lem er på begge sider udstyret med en ekspanderende tætningsstrimmel, som under indflydelse af høje temperaturer øger sin massefylde og dermed forhindrer at ild og røg kommer ned på den etage, som stadigvæk er fri for brand.

FAKRO LMF60 Brandsikker lofttrappen med en brandmodstand på 60 min. i tilfælde af brand. Trappen kan også leveres som LMF120 Brandsikker med en brandmodstand på 120 min., spørg FAKRO om størrelser og priser. Begge lofttrapper er produceret i stål med samlet tilladt belastning på op til 200 kg.

* Producentens interne udregninger

- Beskyttelsesfødder
- Hvid lem, brandsikker
- Tre tætningslister (x3)
- Gelænder (ej 360 cm version)
- Gasfjedre
- Skridsikre trin
- Ekstraudstyr kan købes
- Lofter op til 360 cm (360 cm)

Tekniske data LMF60:
tilladt belastning 200kg
varmetabs-koefficient U=0,64 W/m²K*
ildbestandighed EI_1/EI_2 = 60 min
tykkelsen af den termiske isolering 7,9 cm
lemmens tykkelse 8,5 cm

Leveres komplet samlet og klar til montage!

3 ÅRS GARANTI

DIMENSIONER

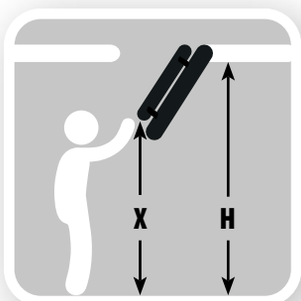

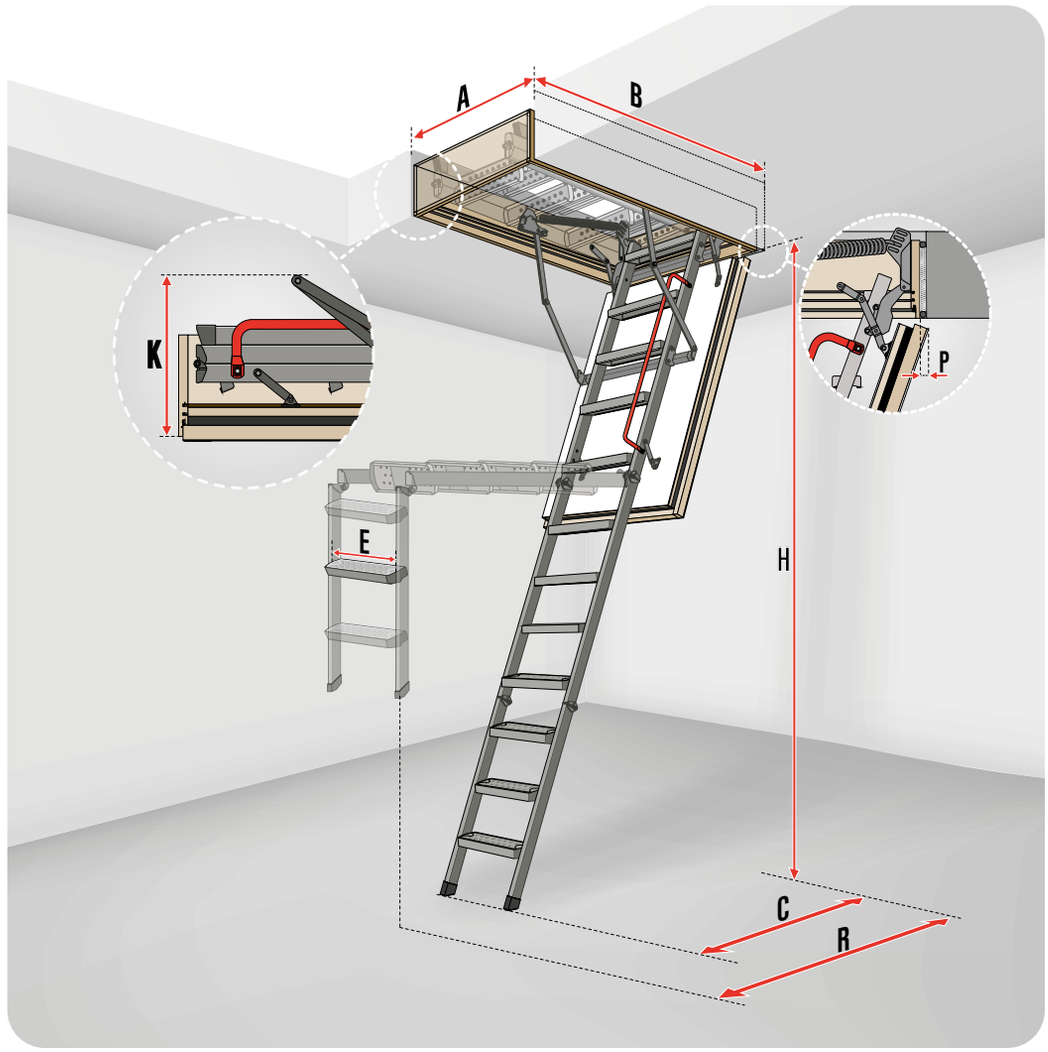

TRAPPENS MÅL

Mål på åbningen i loftet [cm]	AxB	60x120	70x120	70x130	70x140	86x130	70x130	70x140	86x130	60x144	70x144	86x144
Højden i lokalet [cm]	H	280					305			360		
Betjeningshøjde i brug	X	210					230			265		
Karmens ydre mål [cm]		58 x 118	68 x 118	68 x 128	68x138	84x128	68x128	68 x 138	84 x 128	58x142,2	68x142,2	84x142,2
Karmens indre mål [cm]		54 x 114	64 x 114	64 x 124	64 x 134	80 x 124	64 x 124	64 x 134	80 x 124	54 x 138,2	64x138,2	80x138,2
Hojde pa sammenfoldede trappe [cm]	K	39										
Svingafstand [cm]	R	156					167			194		
Afstand efter at stigen er foldet ud [cm]	C	125					135			156		
Pladen trækkes tilbage når den åbnes	P	5										
Karmens højde [cm]		22,5										
STIGENS PARAMETRE												
Trinnenes længde [cm]	E	34										
Trinnenes bredde [cm]	S	8										
Afstand mellem trinnene [cm]	G	25								24		

PRISER PÅ LOFTTRAPPER

Trappens handelsmål [cm]		60x120	70x120	70x130	70x140	86x130	70x130	70x140	86x130	60x144	70x144	86x144
Højden i lokalet [cm]	H	280					305			360		
EAN		5900988664018	5900988664117	5900988664124	5900988664131	5900988664964	5900988664537	5900988664544	5900988664971	5901827346485	5901827346492	5901827346508
Pris i kr. ekskl. moms		4900	4300	5500	5700	5900	5900	6200	6400	7900	8500	9000

LMP
EKSTRA LANG 36

Den 3,6 cm isolerede lem, malet hvid på begge sider.

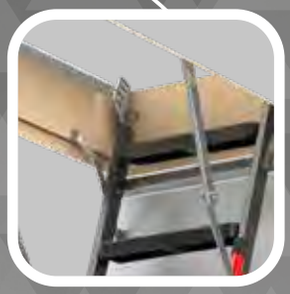

Komfortabel adgang til loftet takket være en kort afstand mellem loftet og det sidste trin på stigen.

Sikker at bruge takket være en speciel lukkemekanisme som beskytter trappen mod fejlagtig lukning.

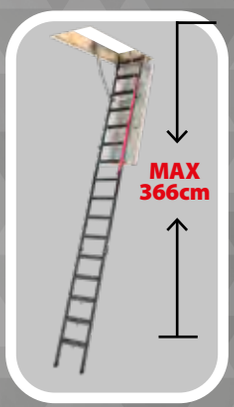

Lofttrappen designet til montage i rum med meget høje lofter.

STANDARD EN 14975

U=1,1 W/m²K

FAKRO **LMP Ekstra Laaang 36** lofttrappen er den ekstra lange trappe hvis styrke er en samlet højde på hele 366 cm i rum med meget høje lofter. Den er produceret i stål.

Let brug af lofttrappen takket være det specielle greb på trappen.

- Beskyttelsesfødder
- Gasfjeder/gelænder
- Hvid lem
- Skridsikre trin
- Tætningsliste
- Ekstraudstyr kan købes
- 366 cm — Lofter op til 366 cm

Tekniske data:

tilladt belastning 200 kg
varmetabs-koefficient U = 1,1 W/m²K
tykkelsen af den termiske isolering 3 cm
lemmens tykkelse 3,6 cm

Leveres komplet samlet og klar til montage!

3 ÅRS GARANTI

DIMENSIONER

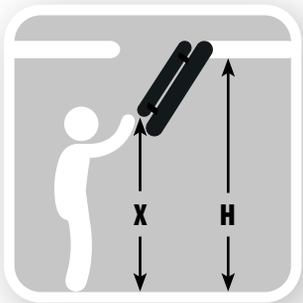

Har du brug for lofttrapper i andre størrelser end de viste på denne side - spørg venligst FAKRO.

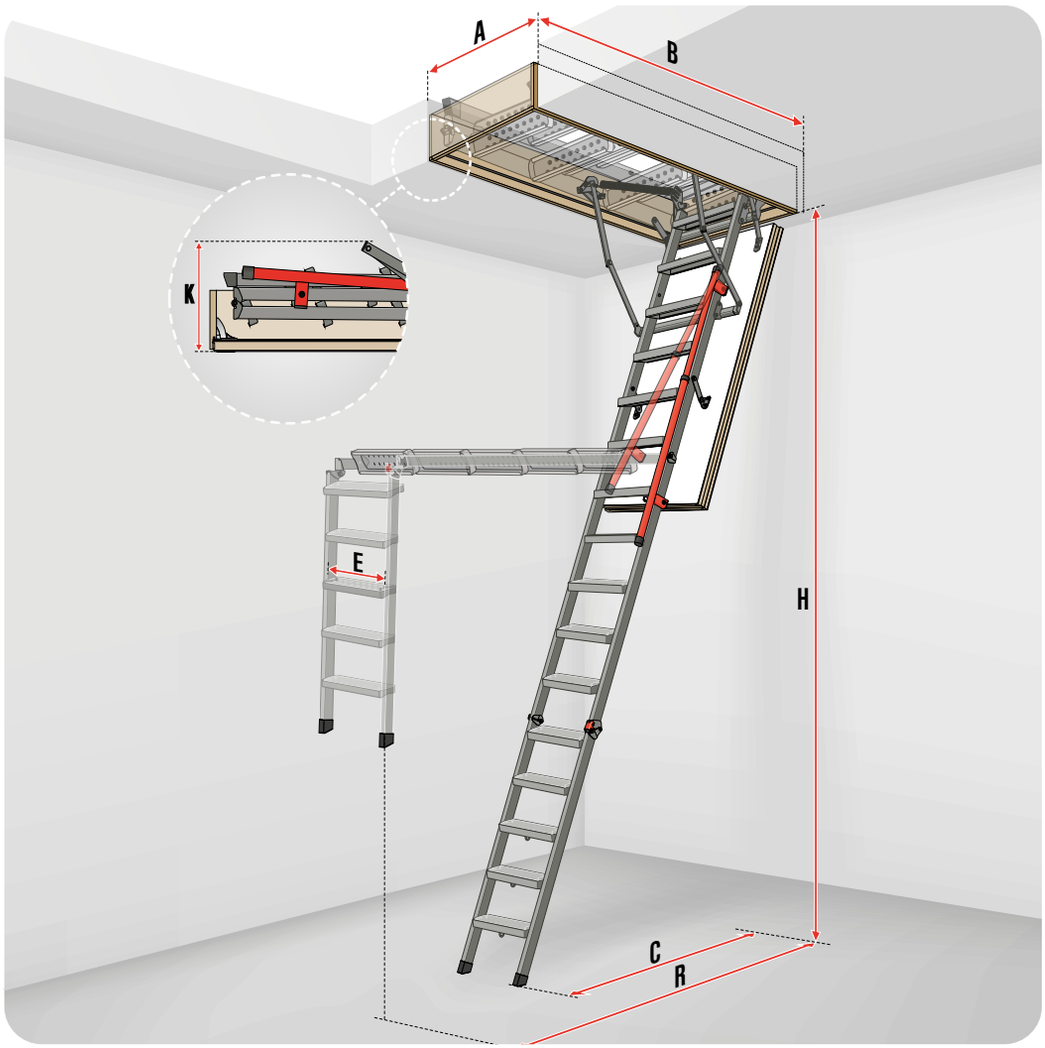

TRAPPENS MÅL

Mål på åbningen i loftet [cm]	AxB	60x144	70x144	86x144
Højden i lokalet [cm]	H	366		
Betjeningshøjde i brug	X	270		
Karmens ydre mål [cm]	WxL	58x142,2	68 x 142,2	84 x 142,2
Karmens indre mål [cm]	MxN	54 x 138,2	64 x 138,2	80 x 138,2
Hojde pa sammenfoldede trappe [cm]	K	32		
Svingafstand [cm]	R	196		
Afstand efter at stigen er foldet ud [cm]	C	145		
Karmens højde [cm]		18		

STIGENS PARAMETRE

Trinnenes længde [cm]	E	34		
Trinnenes bredde [cm]	S	8		
Afstand mellem trinnene [cm]	G	24		

PRISER PÅ LOFTTRAPPER

Trappens handelsmål [cm]		60x144	70x144	86x144
Trappens handelsmål [cm]	H	366		
EAN		5900988693346	5900988693353	5900988693360
Pris i kr. ekskl. moms		5500	6000	6500

SAXE-TRAPPER
METAL

KARMEN

Trappens karm kan være udført i træ, metal eller en metalramme som er forbundet med en trækarm. Som standard er den udstyret med **omsluttende tætningslister** samt **kantlister.** Karmens specielle konstruktion gør det muligt at montere trappen hurtigt.

SIKKER I BRUG

Den anvendte mekanisme gør betjeningen af trappen let og sikker. Når lemmen er afsikret, åbner den sig langsomt og samtidig holdes lemmen helt åben og smækker ikke i.

LEVERS KOMPLET

FAKRO lofttrapper leveres altid komplette så man ikke selv skal til at samle dem. Montagesystemet gør det muligt for én person at montere trappen, samt at tilpasse trappens længde til højden i rummet.

BESLAG

Trappens hjørnehængsler afstiver rammen og forhindrer at længden på dens diagonaler ændrer sig. Takket være dette deformeres rammen ikke, og garanterer derved en korrekt og langvarig brug af trapperne.

LEMMEN

Saxe-trapper er som standard udstyret med en hvid **termoisolerende** eller **brandsikker lem,** udført i træ eller træ og metal. Lemmens ydre overflade er glat, hvorfor den efter montering i loftet spiller perfekt sammen med ethvert interiør.

TRIN

De skridsikre trin sikrer mod udskridning. Dette gælder for alle Saxe-trapper.

STIGE

Stigens sakseagtige konstruktion gør det enkelt at tilpasse dens længde til højden i lokalet. Endvidere er det muligt at udfolde stigen i et lille rum med begrænset plads.

SAXE-
TRAPPER

LST
SAXE 36

STANDARD
EN 14975

U=**1,1**
W/m²K

FAKRO LST Saxe 36 lofttrappen er beregnet til små rum, hvor en almindelig lofttrappe ikke passer ind. Saxe-trappen er meget fleksibel og man kan både tilføje flere trin og fjerne dem efter behov. Tilladt belastning er 200 kg.

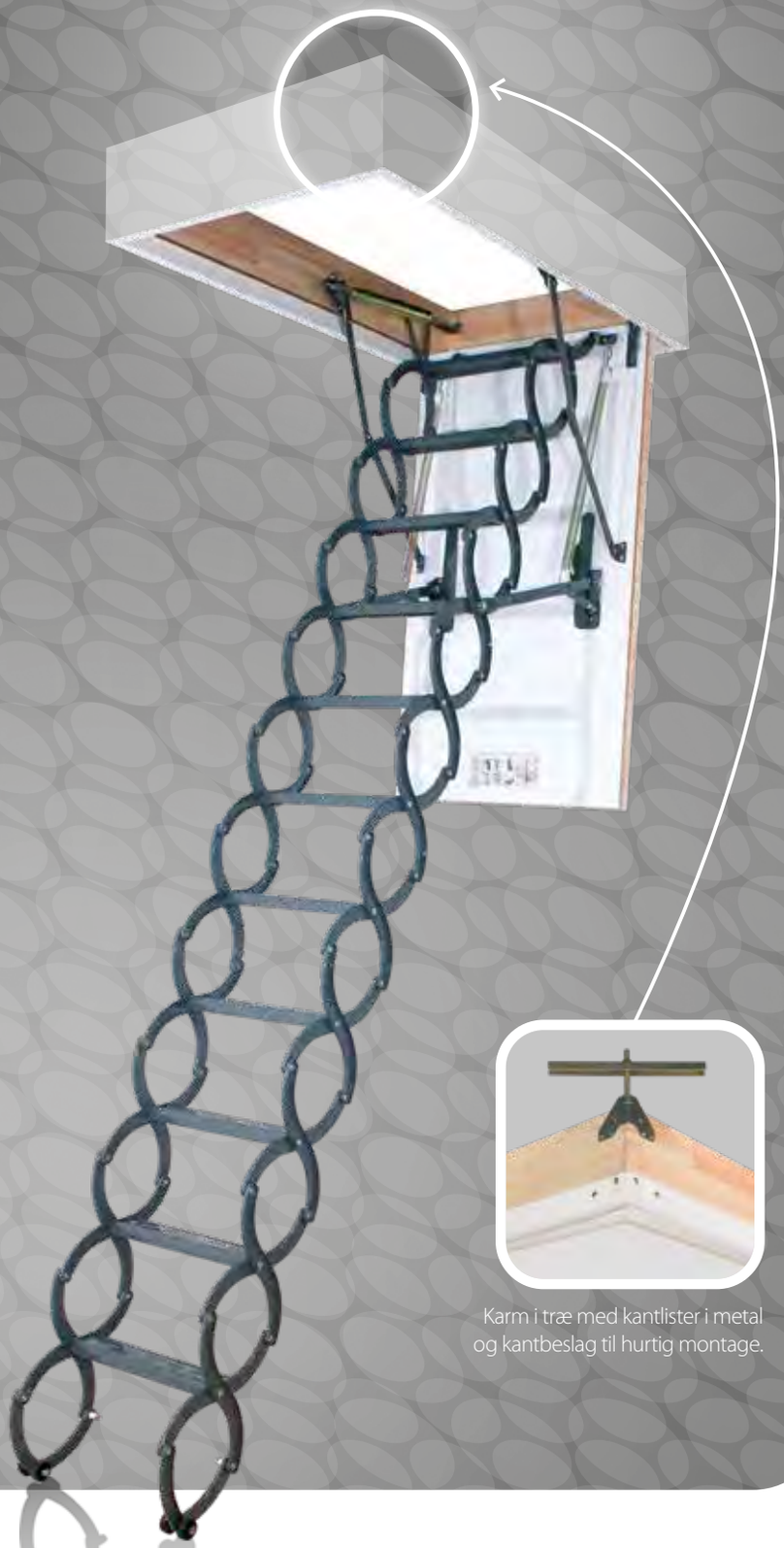

Karm i træ med kantlister i metal og kantbeslag til hurtig montage.

- Hvid lem
- Kantliste
- Tætningsliste
- Skridsikre trin
- Trinene kan af- og påmonteres
- Hurtig montage
- Stigen kan tilpasses lofthøjde
- Ekstraudstyr kan købes

Tekniske data:

tilladt belastning 200 kg
varmetabs-koefficient U = 1,1 W/m²K
tykkelsen af den termiske isolering 3 cm
lemmens tykkelse 3,6 cm

Leveres komplet samlet og klar til montage!

3 ÅRS GARANTI

DIMENSIONER

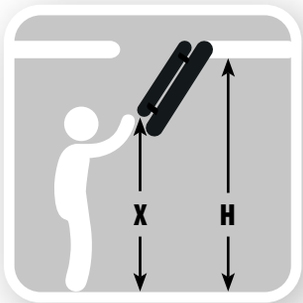

Har du brug for lofttrapper i andre størrelser end de viste på denne side - spørg venligst FAKRO.

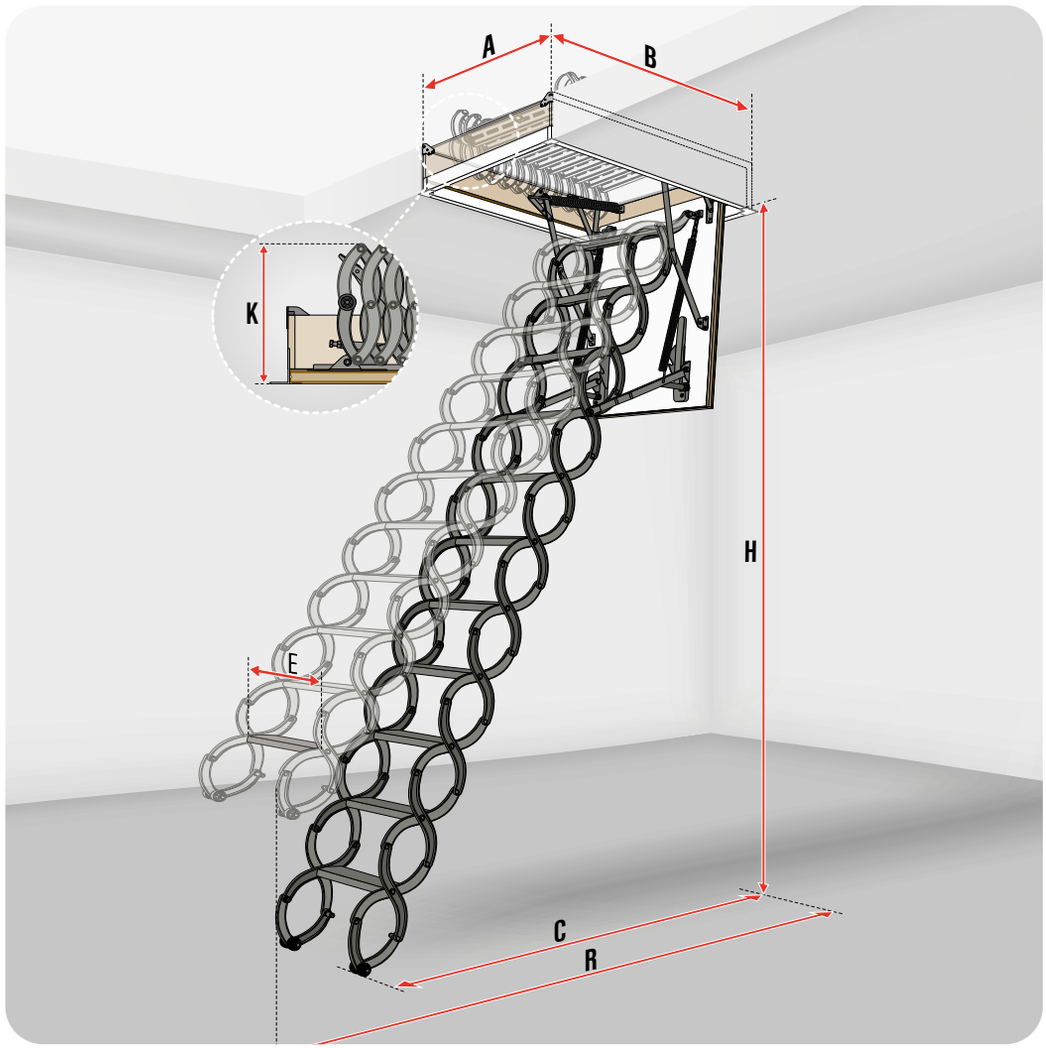

TRAPPENS MÅL

		Afstand mellem trinnene [cm]				
Mål på åbningen i loftet [cm]	AxB	50x80	60x90	60x120	70x80	70x120
Højden i lokalet [cm]	H	250 – 280				
Betjeningshøjde i brug	X					
Karmens ydre mål [cm]		49x79,4	59x89,4	59x119,4	69x79,4	69x119,4
Karmens indre mål [cm]		44x74	54x84	54x114	64x74	64x114
Højde pa sammenfoldede trappe [cm]	K	38,2				
Svingafstand [cm]	R	150				
Afstand efter at stigen er foldet ud [cm]	C	146 – 134				
Karmens højde [cm]		18				

STIGENS PARAMETRE

Trinnenes længde [cm]	E	24	30	38
Trinnenes bredde [cm]		8		
Afstand mellem trinene [cm]		24-26		
Afstand mellem trinnene [cm]		11		
LSS kompatible trin		LSS-24	LSS-31	LSS-38

Stige som er et trin kortere		Stigens standardlængde		Stige som er et trin højere*		Stigen, som er to trin højere *	
230	250	250	280	280	300	300	330
Trappens mål samt mål der ikke er angivet i tabellen er identiske for trapper med en højde fra 250 - 280 cm							
140		150		160		170	
135	127	146	134	153	145	163	150

*Ved bestilling af ekstra LSS trin til Saxe-trapper skal du angive trappens størrelse og type til FAKRO.

Bemærk venligst, at saxe-trappen LST kan installeres i loftshøjden 230-330 cm.

PRISER PÅ LOFTTRAPPER

Trappens handelsmål [cm]		50x80	60x90	60x120	70x80	70x120
Højden i lokalet [cm]	H	250 - 280				
EAN		5900988604021	5900988604236	5900988604267	5900988604328	5900988604366
Pris i kr. ekskl. moms		3300	3300	3300	3300	3300

PRISER PÅ LSS TRIN

EAN		5900988602041	5900988602058	5900988602058	5900988602065	5900988602065
Pris i kr. ekskl. moms		390	390	390	390	390

SAXE-
TRAPPER
i METAL

LSF 60

SAXE BRANDSIKKER

EN 13501-2
EI_1 60

STANDARD
EN
14975

U=1,8*
W/m²K

FAKRO LSF60 Saxe Brandsikker lofttrappen fungerer som en branddør i tilfælde af brand. Trappen er skræddersyet til små rum, hvor en almindelig lofttrappe ikke passer ind. Derudover er Saxe-trappen meget fleksibel og man kan både tilføje flere trin og fjerne dem efter behov.

Forseglingen af lemmen gør det muligt at øge volumen under påvirkning af høje temperaturer. Dermed forhindres ilden og røgen i at brede sig til rum og etager hvor det ikke brænder.

* Producentens interne udregninger

- Hvid lem, brandsikker
- Kantliste
- Skridsikre trin
- Trinene kan af- og påmonteres
- Hurtig montage
- Stigen kan tilpasses lofthøjde
- Ekstraudstyr kan købes

Tekniske data:

tilladt belastning 200 kg
varmetabs-koefficient U=1,8 W/m²K*
ildbestandighed EI_2 = 60 min
tykkelsen af den termiske isolering 3 cm
lemmens tykkelse 5,4 cm

Leveres komplet samlet og klar til montage!

3 ÅRS GARANTI

DIMENSIONER

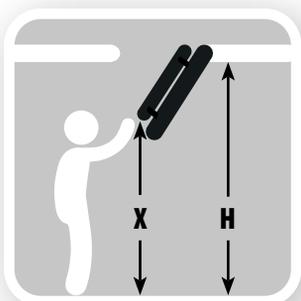

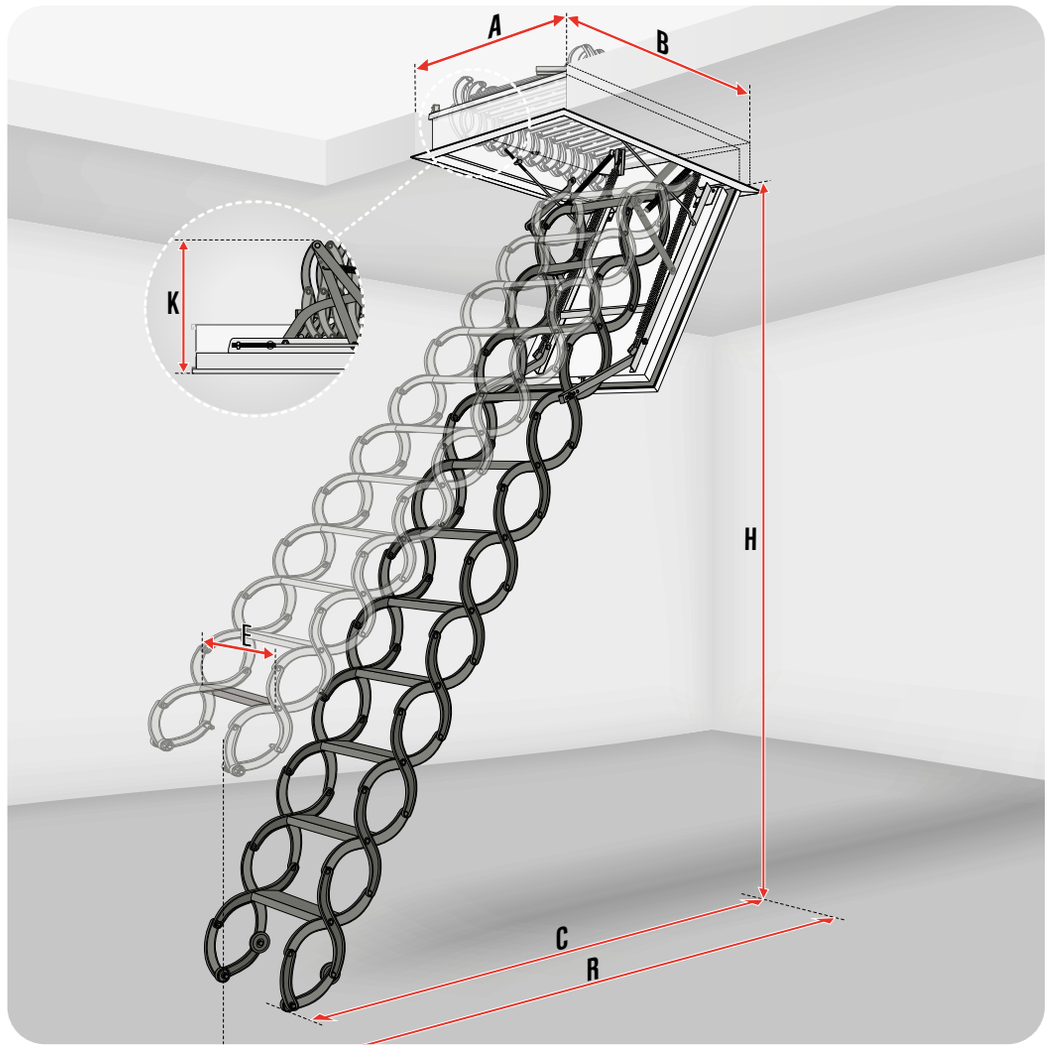

TRAPPENS MÅL

		Stigens standardlængde						
Mål på åbningen i loftet [cm]	AxB	50x70	60x90	60x120	70x80	70x90	70x110	70x120
Højden i lokalet [cm]	H	270 – 300						
Betjeningshøjde i brug	X							
Karmens ydre mål [cm]		48x68,5	58x88,5	58x118,5	68x78,5	68x88,5	68x108,5	68x118,5
Karmens indre mål [cm]		44,8x64,8	54,8x84,8	54,8x114,8	64,8x74,8	64,8x84,8	64,8x104,8	64,8x114,8
Højde pa sammenfoldede trappe [cm]	K	46						
Svingafstand [cm]	R	170 – 180						
Afstand efter at stigen er foldet ud [cm]	C	165 – 130						
Karmens højde [cm]		14						

STIGENS PARAMETRE

Trinnenes længde [cm]	E	30	32	40
Trinnenes bredde [cm]		8		
Afstand mellem trinene [cm]		25 – 30		
Antal trin i standard [Stk.]		10		
LSS kompatible trin		LSS-30	LSS-32	LSS-40

Stige som er et trin kortere		Stigens standardlængde		Stigen er 1 trin højere (11 trin)*	
240	270	270	300	300	320
Trappens størrelse og mål som ikke er angivet i tabellen er identiske med mål på trapper med en højde på 280 - 300 cm					
165	165	170	180	158	210
100	140	165	130	120	140

*Ved bestilling af ekstra LSS trin til Saxe-trapper skal du angive trappens størrelse og type til FAKRO.

Bemærk venligst, at saxe-trappen LSF60 kan installeres i loftshøjden 240-320 cm.

PRISER PÅ LOFTTRAPPER

Trappens handelsmål [cm]	50x70	50x80	50x90	50x100	60x90	60x100	60x110	60x120	70x80	70x90	70x110	70x120
	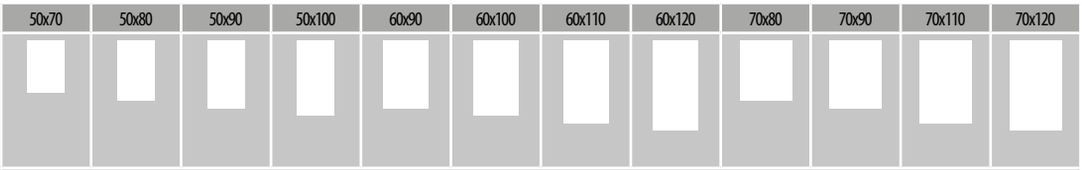											
Højden i lokalet H [cm]	270 - 300											
EAN	5900988601013	5900988601020	5900988601037	5900988601044	5900988601235	5900988601242	5900988601259	5900988601266	5900988601327	5900988601334	5900988601358	5900988601365
Pris i kr. ekskl. moms	5300	5300	5300	5300	5300	5300	5300	5300	5300	5300	5300	5300

PRISER PÅ LSS TRIN

EAN	5900988602010	5900988602010	5900988602010	5900988602010	5900988602027	5900988602027	5900988602027	5900988602027	5900988602034	5900988602034	5900988602034	5900988602034
Pris i kr. ekskl. moms	390	390	390	390	390	390	390	390	390	390	390	390

Den praktiske og enkle FAKRO **DWK Skunklem** er skræddersyet til skunken i ethvert rum.

DWK Standard 30

U=1,1* W/m²K

FAKRO **DWK Standard 30** skunklemmen er vores bestseller i Danmark og et godt udgangspunkt for montage af en skunklem i en skunk. Den kan monteres som højre- eller venstresidet. DWK leveres med kantlister i naturfarve med en bredde på 3,5 cm. En hvid HDF-plade er påklæbet DWK Standard.

- hvid dør
- kantlister
- tætningslister
- håndtag

DWT Thermo 60

U=0,6* W/m²K

4 KLASSE** EN12207

FAKRO **DWT Thermo 60** skunklemmen præsterer en meget lav Uw-værdi og er derfor isoleret kraftigt for at kunne holde dette. Den kan monteres som højre- eller venstresidet og DWT leveres med kantlister i naturfarve med en bredde på 3,5 cm. En hvid HDF-plade er påklæbet DWT Thermo 60.

- hvid dør
- kantlister
- tætningslister
- håndtag

DWF45 Brandsikker Thermo 60

U=0,64* W/m²K

4 KLASSE** EN12207

EN 13501-2 EI1 45

FAKRO **DWF45 Brandsikker** skunklemmen overholder kravene til 45 minutters brandbeskyttelse. Desuden har den meget høj energieffektivitet med en Uw-værdi på niveau med DWT. Dette er opnået ved en kraftig isolering af lemmen. Den kan monteres som højre- eller venstresidet og DWF45 leveres med kantlister i naturfarve med en bredde på 3,5 cm. En hvid HDF-plade er påklæbet DWF45 Brandsikker.

- hvid dør brandsikker på begge sider
- kantlister
- tætningslister
- håndtag

TRÆ

DWK
STANDARD 30

FAKRO DWK Standard 30 skunklem er den stærke basismodel og den forener høj kvalitet og en fornuftig energieffektivitet med en attraktiv pris. Ønsker man endnu bedre energieffektivitet i en skunklem eller er der krav om brandsikring af lemmen, så kan FAKRO også levere disse. Alle FAKRO skunklemme leveres samlet og klar til montage for én person på meget kort tid - derved sparer man tid og penge ved montagen.

Universelt håndtag med lås gør det muligt at låse effektivt

Lister til finish med en bredde på 3,5 cm.

Tætningslister i gummi garanterer en tæt lukning.

U=**1,1** * W/m²K

* Producentens interne udregninger

kantlister

Tekniske data:

varmetabs-koefficient U = 1,1 W/m²K
tykkelsen af den termiske isolering 3 cm

Leveres komplet samlet og klar til montage!

3 ÅRS GARANTI

SKEMA FOR DWK-SKUNKLEMME

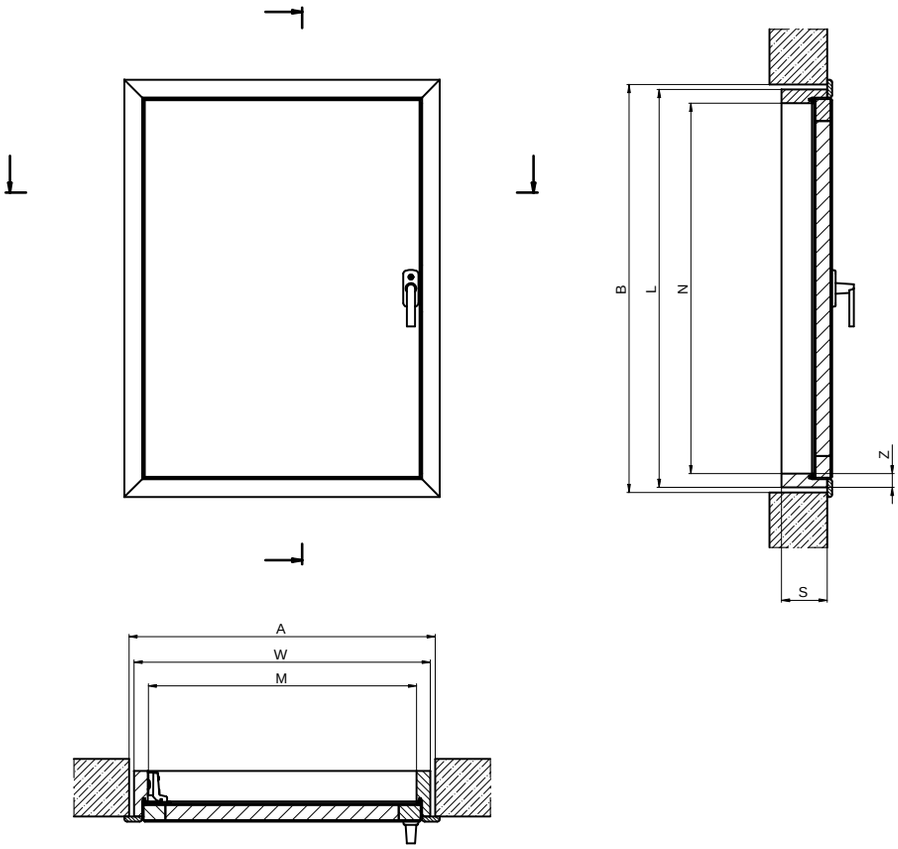

MÅL PÅ DWK SKUNKLEMME

Åbningens mål [cm]	AxB	55x80	60x60	60x80	60x100	60x110	70x90	70x100	70x110
Mål på udvending karm [cm]	WxL	53,4x78,4	58,4x58,4	58,4x78,4	58,4x98,4	58,4x108,4	68,4x88,4	68,4x98,4	68,4x108,4
Dørens mål [cm]	MxN	48x73	53x53	53x73	53x93	53x103	63x83	63x93	63x103
Rammens bredde [cm]	S	9							
Rammens tykkelse [cm]	Z	2,7							

PRISER PÅ DWK SKUNKLEMME

Trappens handelsmål [cm]	55x80	60x60	60x80	60x100	60x110	70x90	70x100	70x110
EAN	5900988699003	5900988699195	5900988699225	5900988699249	5900988699256	5900988699331	5900988699348	5900988699355
Pris i kr. ekskl. moms	990	1040	1090	1190	1290	1190	1290	1320

TRÆ

DWT
THERMO 60

DWT Thermo skunklemmen er først og fremmest beregnet til indbygning i skunkvægge og dermed opnår man let adgang dertil. DWT har en meget lav U-værdi (varmetabsfaktor) og garanterer en høj grad af tæthed. FAKRO skunklemme leveres samlet og klar til montage for én person!

Lister til finish med en bredde på 3,5 cm.

Universelt håndtag med lås muliggør tæt lukning.

Gummi-tætningsringen garanterer tætheden.

Låge med en bredde på 6,6 cm., hvid på begge sider.

4 KLASSE* EN12207

U=0,6* W/m²K

* Producentens interne udregninger

kantlister

Tekniske data:

varmetabs-koefficient U = 0,6 W/m²K
tykkelsen af den termiske isolering 6 cm

Leveres komplet samlet og klar til montage!

3 ÅRS GARANTI

SKEMA FOR DWT-SKUNKLEMME

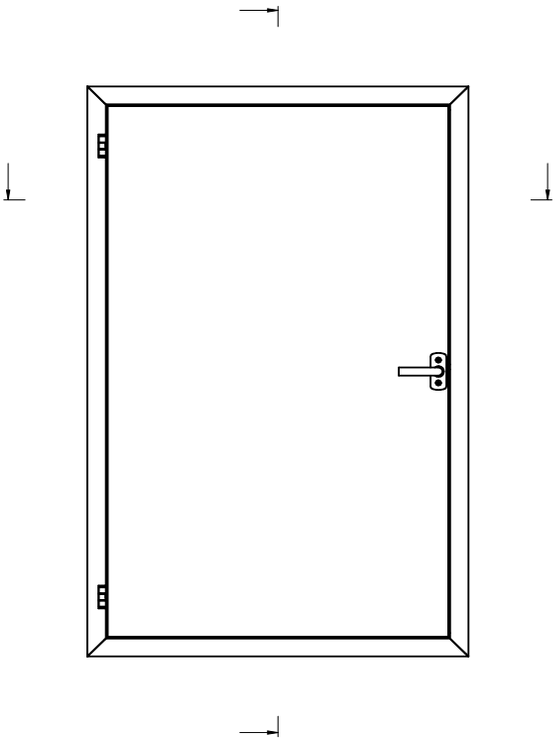

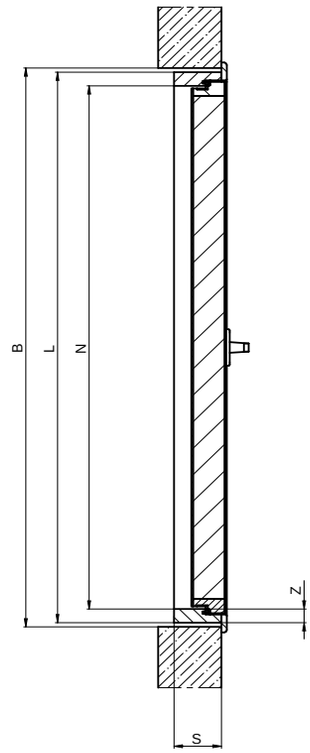

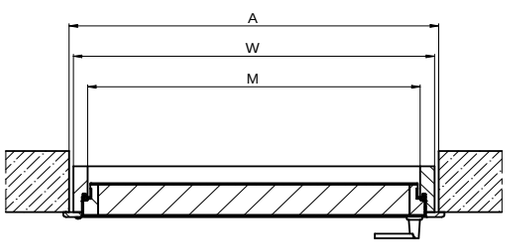

MÅL PÅ DWT SKUNKLEMME

Åbningens mål [cm]	**AxB**	55x80	60x60	60x80	60x100	60x110	70x90	70x100	70x110
Mål på udvending karm [cm]	**WxL**	53,4 x 78,4	58,4 x 58,4	58,4 x 78,4	58,4 x 98,4	58,4 x 108,4	68,4 x 88,4	68,4 x 98,4	68,4 x 108,4
Dørens mål [cm]	**MxN**	48 x 73	53 x 53	53 x 73	53 x 93	53 x 103	63 x 83	63 x 93	63 x 103
Rammens bredde [cm]	**S**	9							
Rammens tykkelse [cm]	**Z**	2,7							

PRISER PÅ DWT SKUNKLEMME

Handelsmål på døre til loftsrum [cm]	55 x 80	60x60	60 x 80	60 x 100	60 x 110	70 x 90	70 x 100	70x 110
EAN	5900988696002	5900988696194	5900988696224	5900988696248	5900988696255	5900988696330	5900988696347	5900988696354
Pris i kr. ekskl. moms	1390	1450	1490	1590	1690	1590	1690	1790

TRÆ

En skunklem er beregnet til montering i skunken. Den kan monteres som højre- eller venstresidet. Som standard leveres skunklemmen med kantlister i naturfarve med en bredde på 3,5 cm. Skunklemmen er påklæbet en hvid HDF-plade. FAKRO skunklemme leveres samlet og klar til montage for én person!

DWF 45
BRANDSIKKER

Lister til finish med en bredde på 3,5 cm.

Universelt håndtag med lås muliggør tæt lukning.

Gummi-tætningsringen garanterer tætheden.

4 KLASSE* EN12207

EN 13501-2 EI_1 45

U=0,64* W/m²K

* Producentens interne udregninger

kantlister

Tekniske data:

ildbestandighed EI_1/EI_2=45min
varmetabs-koefficient U = 0,64 W/m²K
tykkelsen af den termiske isolering 6 cm

Leveres komplet samlet og klar til montage!

3 ÅRS GARANTI

SKEMA FOR DWF-SKUNKLEMME

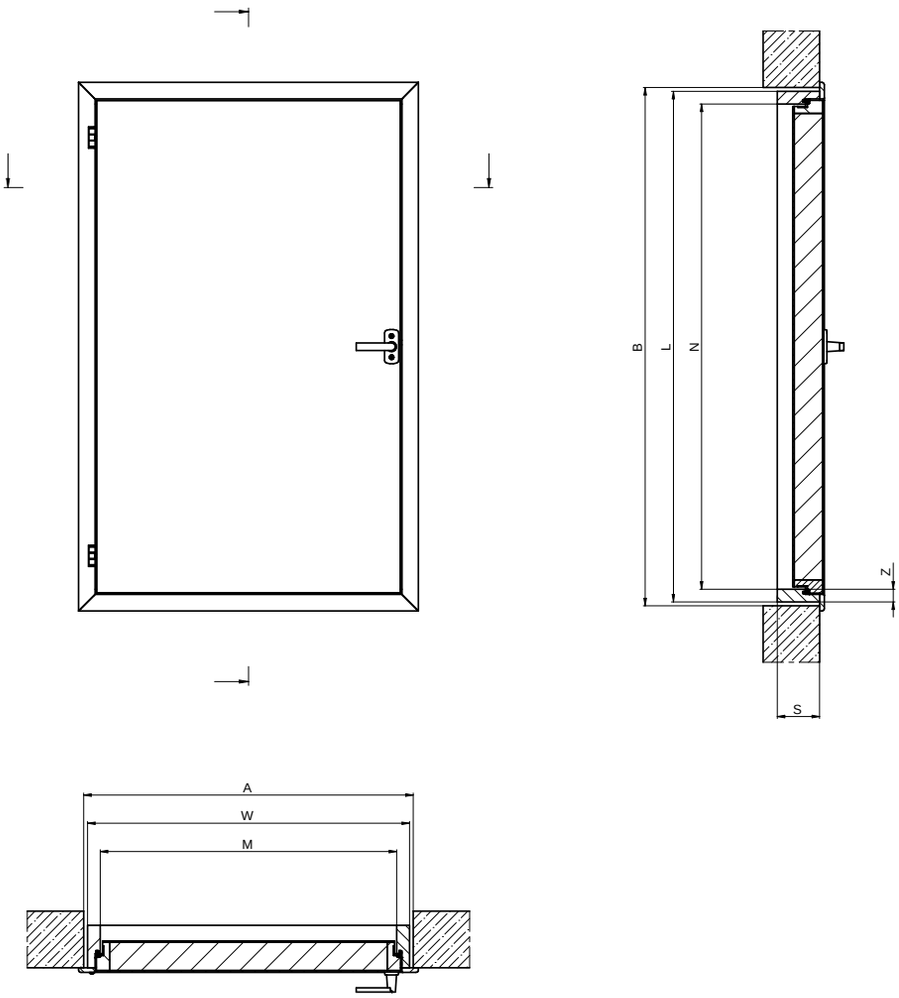

MÅL PÅ DWF SKUNKLEMME

Åbningens mål [cm]	**AxB**	55x80	60x60	60x80	60x100	60x110	70x90	70x100	70x110
Mål på udvending karm [cm]	**WxL**	53,4x78,4	58,4x58,4	58,4x78,4	58,4x98,4	58,4x108,4	68,4x88,4	68,4x98,4	68,4x108,4
Dørens mål [cm]	**MxN**	48x73	53x53	53x73	53x93	53x103	63x83	63x93	63x103
Rammens bredde [cm]	**S**	9							
Rammens tykkelse [cm]	**Z**	2,7							

PRISER PÅ DWF SKUNKLEMME

Handelsmål på døre til loftsrum [cm]	55x80	60x60	60x80	60x100	60x110	70x90	70x100	70x110
EAN	5900988698006	5900988698198	5900988698228	5900988698242	5900988698259	5900988698334	5900988698341	5900988698358
Pris i kr. ekskl. moms	1690	1750	1850	1890	1990	1890	1990	2090

HEMSESTIGER med skydebeslag og tilpasset gelænder som standard

MSP
NatureLine
Hemsestige ubehandlet

FAKRO MSP NatureLine er basisudgaven af de meget populære hemsestiger, i denne version er den naturlig og produceret i grantræ. Alle FAKRO hemsestiger leveres altid med monteringsbeslag og et gelænder, som kan monteres på højre eller venstre side, helt efter eget ønske.

- ubehandlet, kan males
- skridsikre trin
- tilpasses rummets højde
- ubehandlet gelænder standard
- komplet montagesæt *skydebeslag standard*

MSP-WWN
Style
Hemsestige hvid/klar

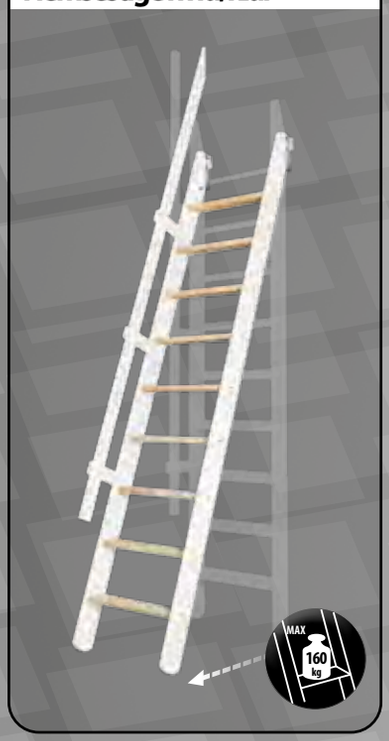

FAKRO MSP Style er nyeste skud på stammen og består af klarlakerede trin på en ellers hvidlakeret hemsestige. Det giver et moderne look samtidig med en meget høj komfort i dagligdagen. RAL 9010.

- 2x to lag gennemgående akryllak
- skridsikre trin
- tilpasses rummets højde
- hvidt gelænder standard
- komplet montagesæt *skydebeslag standard*

MSP-WW
WhiteLine
Hemsestige hvid

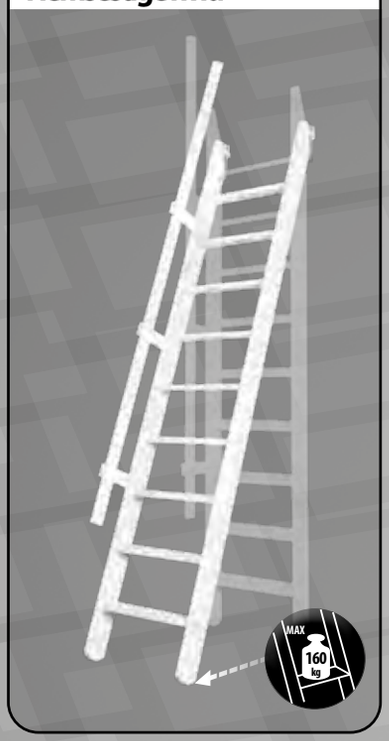

FAKRO MSP WhiteLine er en komplet hvidlakeret hemsestige med de samme fordele som de øvrige FAKRO hemsestiger som f.eks. gelænder og montagebeslag uden merpris. RAL 9010.

- 2x to lag gennemgående akryllak
- skridsikre trin
- tilpasses rummets højde
- hvidt gelænder standard
- komplet montagesæt *skydebeslag standard*

3 ÅRS GARANTI — Meget enkel at samle!

MSP-CC
BlackLine
Hemsestige sort

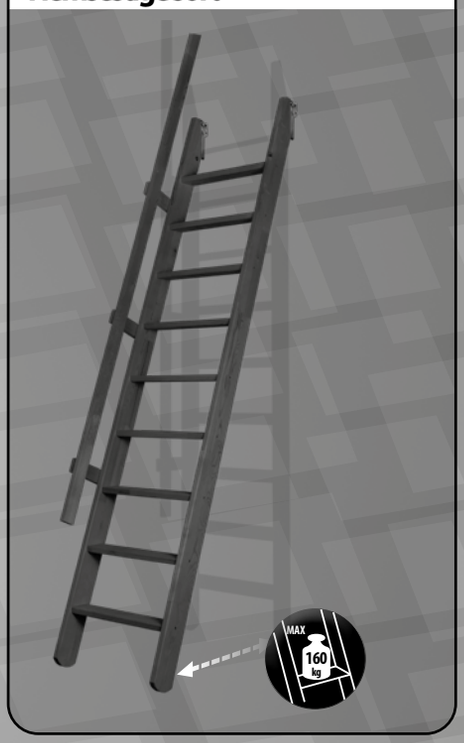

FAKRO MSP BlackLine er en komplet sortlakeret, moderigtig hemsestige i høj kvalitet og finish med de samme fordele som de øvrige FAKRO hemsestiger som f.eks. gelænder og montagebeslag uden merpris. RAL 9005.

MSP-AG
Antracit
Hemsestige

FAKRO MSP Antracit er en komplet antracit-lakeret, moderigtig hemsestige i høj kvalitet og finish med de samme fordele som de øvrige FAKRO hemsestiger som f.eks. gelænder og montagebeslag uden merpris. RAL 7016.

- 2x to lag gennemgående akryllak
- skridsikre trin
- tilpasses rummets højde
- sort gelænder standard
- komplet montagesæt *skydebeslag standard*

- to lag gennemgående akryllak
- skridsikre trin
- tilpasses rummets højde
- antracit gelænder standard
- komplet montagesæt *skydebeslag standard*

3 ÅRS GARANTI

Meget enkel at samle!

TRAPPER
I TRÆ

FAKRO MSP hemsestigerne er Danmarks mest populære og fås i mange forskellige farver. MSP leveres med gelænder og beslag som standard og er produceret i europæisk grantræ af højeste kvalitet.

MSP
NATURELINE
HEMSESTIGE

Beslag til hemsestigen er standard hos FAKRO

Trappen er udstyret med gelænder, som kan monteres på højre eller venstre side.

Trædefladen for hvert trin er 10 cm bred og med udfræsning for øget sikkerhed og komfort.

Ubehandlet, kan males

skridsikre trin

tilpasses rummets højde

ubehandlet gelænder standard

komplet montagesæt *skydebeslag standard*

Tekniske data:
tilladt belastning 160 kg
trappens bøjningsvinkel 70˚

Enkel montage.

3 ÅRS GARANTI

SKEMA FOR MSP-HEMSESTIGE

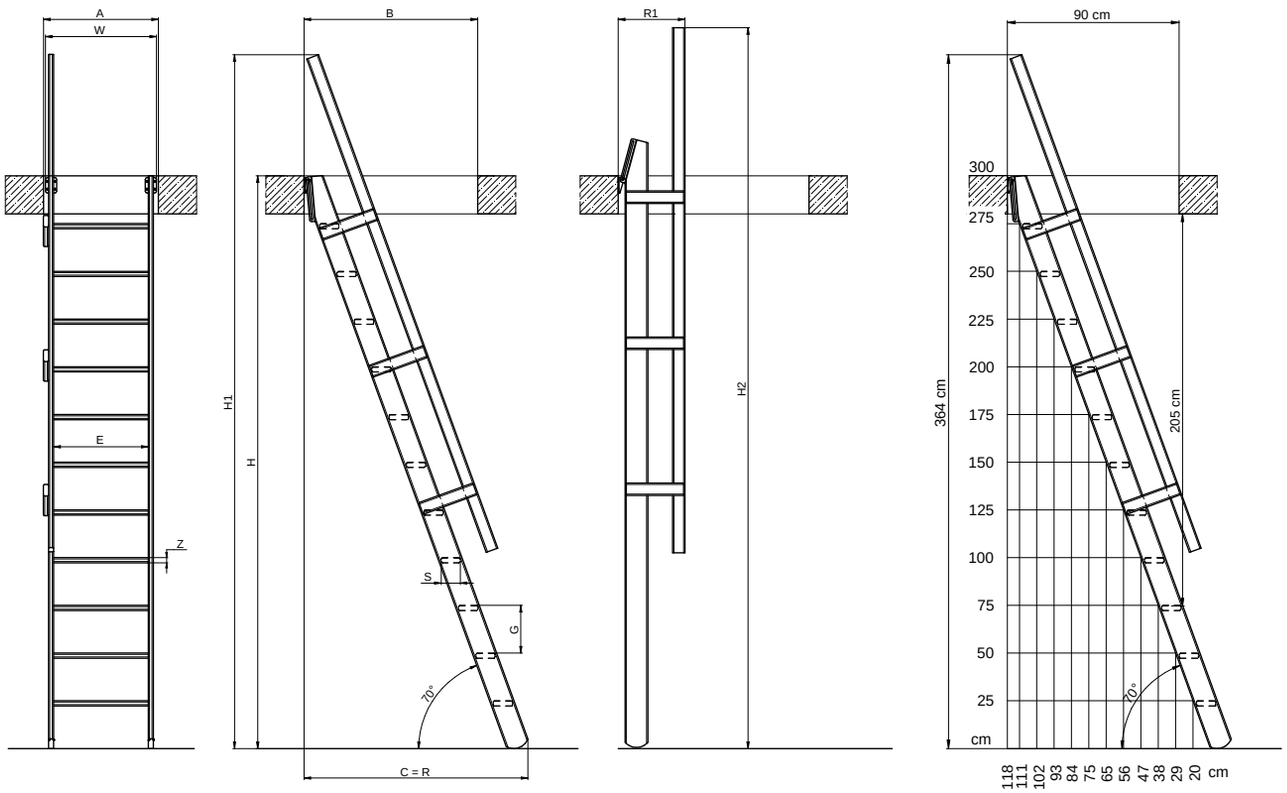

MÅL FOR MSP (i cm)

Variant		55 x 300
Makshøjden for etagen	**H**	300
Stigens makshøjde med gelænder, position H1	**H1**	364
Stigens makshøjde med gelænder, position H2	**H2**	378
Minimumskrav til loftåbningens størrelse	**AxB**	60x90
Stigens maksimale pladsbehov på gulvet	**C**	118
Stigens maksimale pladsbehov på gulvet, m/gelænder	**R**	118
Pladsbehov i rummet når stigen sættes op ad væg	**R1**	35
Stigens bredde	**W**	59
Antal trin		11
Afstand mellem trinene	**G**	25
Trinenes tykkelse	**Z**	2,70
Trinenes længde	**E**	50
Trinenes bredde	**S**	10
Stigens skråvinkel udslået (i grader)		70

PRIS PÅ HEMSESTIGEN MSP

Trinnenes bredde [cm]	55x300 cm
EAN	5900988697429
Pris i kr. ekskl. moms	2076

Trappen leveres kun i de ovenfor angivne mål

TRAPPER
I TRÆ

FAKRO MSP hemsestigerne er Danmarks mest populære og fås i mange forskellige farver. MSP leveres med gelænder og beslag som standard og er produceret i europæisk grantræ af højeste kvalitet.

MSP-WW
HEMSESTIGE HVID

MSP-WWN
HEMSESTIGE HVID/KLAR

MSP-CC
HEMSESTIGE SORT

MSP-AG
HEMSESTIGE ANTRACIT

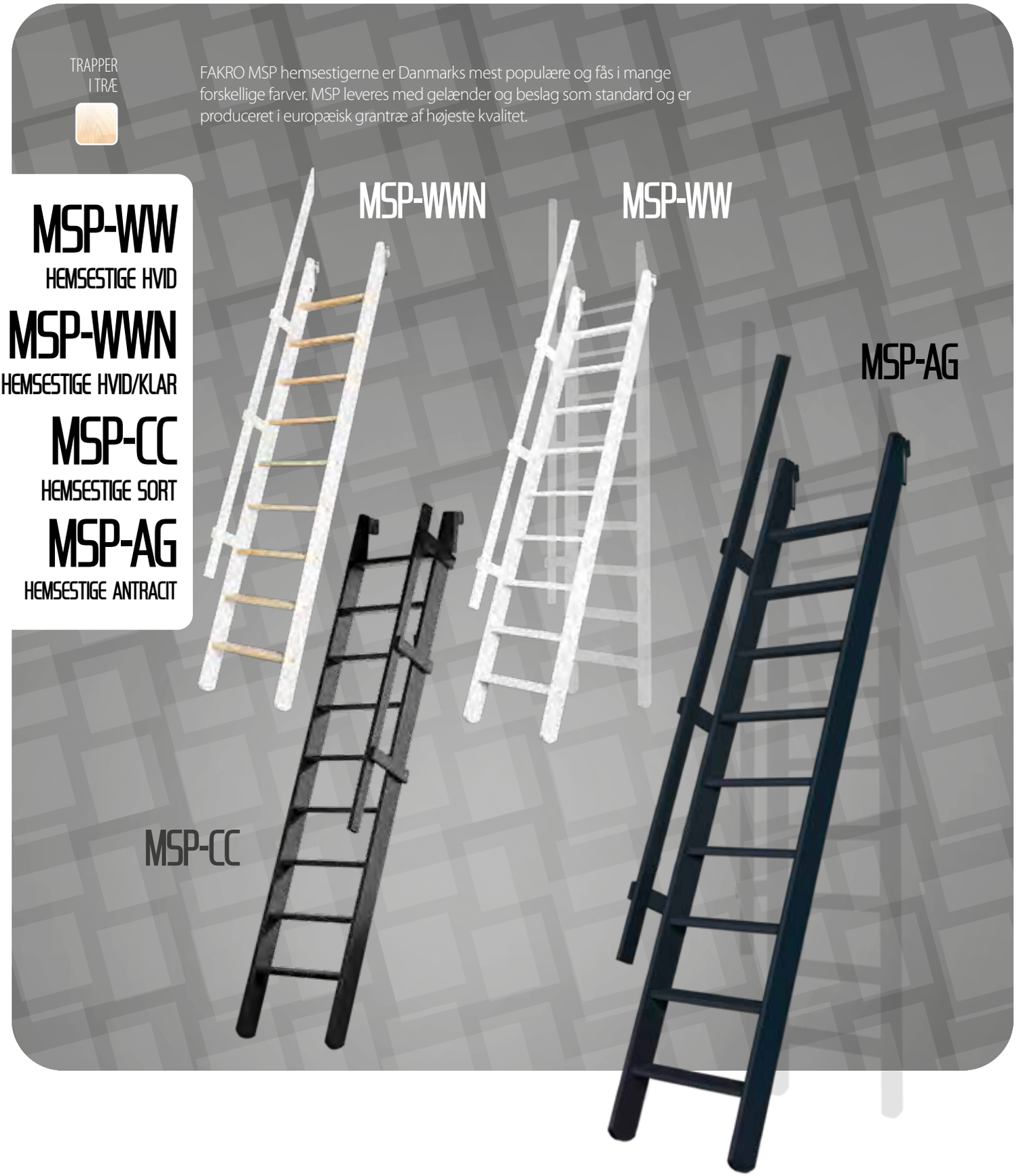

2x to lag gennemgående akryllak

skridsikre trin

tilpasses rummets højde

lakeret gelænder standard

komplet montagesæt
skydebeslag standard

Tekniske data:
tilladt belastning 160 kg
trappens bøjningsvinkel 70°

Enkel montage.

3 ÅRS GARANTI

SKEMA FOR HEMSESTIGERNE MSP-WW, MSP-WWN, MSP-AG, MSP-CC

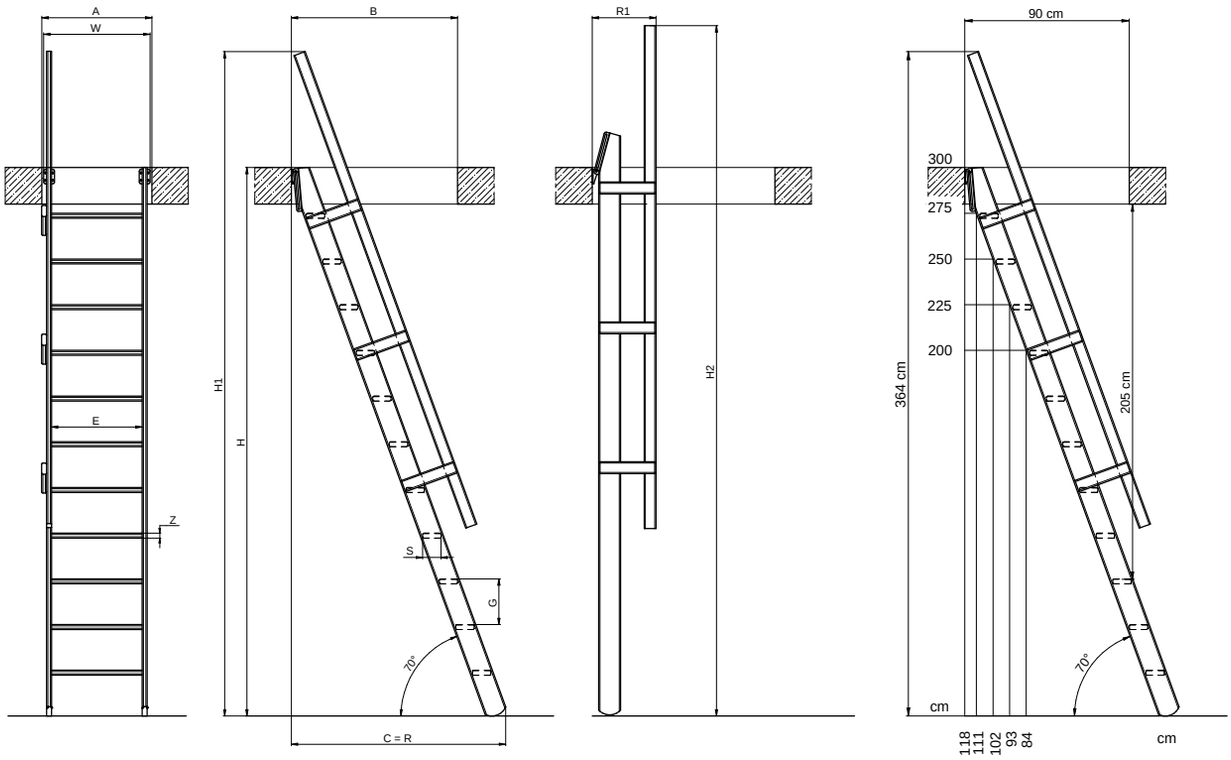

MÅL FOR MSP (i cm)

Variant		55 x 300
Makshøjden for etagen	**H**	300
Stigens makshøjde med gelænder, position H1	**H1**	364
Stigens makshøjde med gelænder, position H2	**H2**	378
Minimumskrav til loftåbningens størrelse	**AxB**	60x90
Stigens maksimale pladsbehov på gulvet	**C**	118
Stigens maksimale pladsbehov på gulvet, m/gelænder	**R**	118
Pladsbehov i rummet når stigen sættes op ad væg	**R1**	35
Stigens bredde	**W**	59
Antal trin		11
Afstand mellem trinene	**G**	25
Trinenes tykkelse	**Z**	2,70
Trinenes længde	**E**	50
Trinenes bredde	**S**	10
Stigens skråvinkel udslået (i grader)		70

PRIS PÅ HEMSESTIGE MSP-WWN STYLE

EAN	5900988692530
Pris i kr. ekskl. moms	2556

PRIS PÅ HEMSESTIGE MSP-WW HVID

EAN	5900988693131
Pris i kr. ekskl. moms	2556

PRIS PÅ HEMSESTIGE MSP-CC SORT

EAN	5900988693148
Pris i kr. ekskl. moms	2396

PRIS PÅ HEMSESTIGE MSP-AG ANTRACIT

EAN	5900988693230
Pris i kr. ekskl. moms	2396

ROBUSTE TRAPPER

FAKRO MSU Universal trappe passer flot ind i hjemmet med sit moderne design.

MSU Universal
Hemsetrappe

FAKRO MSU Universal hemsetrappen er en kraftigere og bredere trappe udført i grantræ i højeste kvalitet. De ensartede trin og den lette konstruktion sikrer en optimal funktionalitet og komfort. Man kan frit vælge om man ønsker at montere et gelænder til højre eller til venstre eller helt udelade det. For MSU, MSA, MSS og kvartsving gælder det, at de leveres ubehandlet og kan males.

- ubehandlet, kan males
- mulighed for at montere ekstraudstyr
- tilpasses rummets højde
- komplet montagesæt *skydebeslag standard*

MSA Altero
Trappe

FAKRO MSA Altero trappen med de såkaldte kotelettrin er en meget populær trappe udført i grantræ i høj kvalitet. Trinnene og den lette konstruktion sikrer optimal funktionalitet og komfort. Trappen er ideel i rum med begrænset plads. Gelænder kan tilkøbes og kan placeres til højre, venstre eller i begge sider efter ønske.

- ubehandlet, kan males
- mulighed for at montere ekstraudstyr
- tilpasses rummets højde
- udstyret med montagesæt

MSS Superior
Trappe

FAKRO MSS Superior trappen er den største trappe i programmet og er karakteriseret af et robust og brugervenligt design. Trappen er udført i grantræ i høj kvalitet. De brede og dybe trin og den knap så stejle montage af trappen i rummet sikrer meget høj komfort. Gelænder kan tilkøbes og kan placeres til højre, venstre eller i begge sider efter ønske.

- ubehandlet, kan males
- mulighed for at montere ekstraudstyr
- tilpasses rummets højde
- udstyret med montagesæt

MSW Kvartsving
Højre/venstre

FAKRO MSW Kvartsvingstrappe kan leveres som enten et højre (MSW-R) eller et venstredrej (MSW-L) i kombination med **FAKRO MSS Superior** trappen. Det gør det muligt at tilpasse trappen præcist til rummet og indretningen. Kombinationen af MSW Kvartsving og MSS gør det muligt at benytte trappen på steder med en loftshøjde op til 357 cm.

- ubehandlet, kan males
- tilpasses rummets højde
- udstyret med montagesæt

Enkel montage. 3 ÅRS GARANTI

TRAPPER
I TRÆ

FAKRO MSU Universal trappen er en meget populær stationær trappe udført i træ i højeste kvalitet. De ensartede trin og den lette konstruktion sikrer en optimal funktionalitet og komfort. Man kan frit vælge om man ønsker at montere gelænderet til højre eller til venstre (ekstraudstyr).

MSU
UNIVERSAL TRAPPE

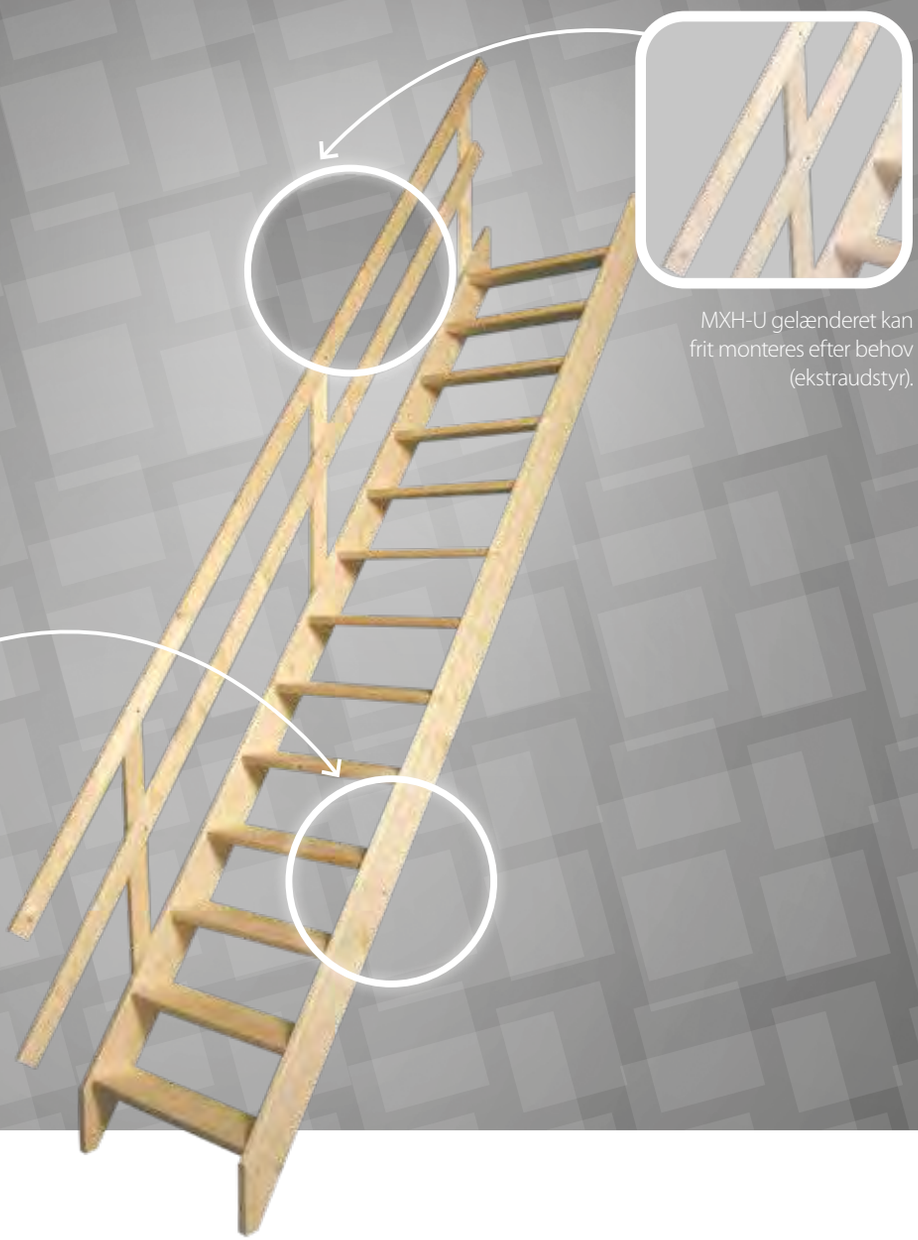

MXH-U gelænderet kan frit monteres efter behov (ekstraudstyr).

En helt igennem robust trappe hvor trinnene skrues i for ekstra sikkerhed.

Ubehandlet, kan males

mulighed for at montere ekstraudstyr

tilpasses rummets højde

komplet montagesæt
skydebeslag standard

Tekniske data:
tilladt belastning 160 kg
trappens bøjningsvinkel 70˚

Enkel montage.

3 ÅRS GARANTI

SKEMA FOR TRAPPEN MSU UNIVERSAL

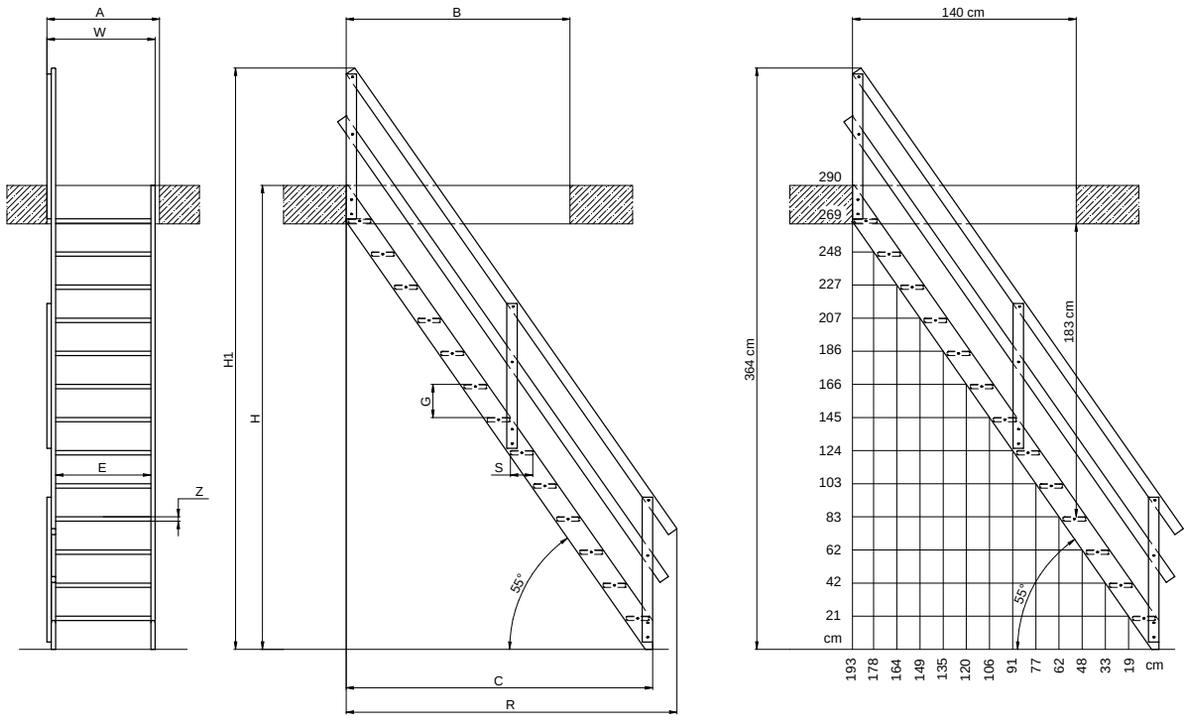

MÅL FOR MSU (i cm)

Variant		65 x 290
Makshøjden for etagen	**H**	290
Stigens makshøjde med gelænder, position H1	**H1**	364
Minimumskrav til loftåbningens størrelse	**AxB**	70 x 140
Stigens maksimale pladsbehov på gulvet	**C**	193
Stigens maksimale pladsbehov på gulvet, m/gelænder	**R**	207
Stigens bredde	**W**	65
Antal trin		13
Afstand mellem trinene	**G**	21
Trinenes tykkelse	**Z**	2,70
Trinenes længde	**E**	60
Trinenes bredde	**S**	14
Stigens skråvinkel udslået (i grader)		55

PRIS PÅ MSU TRAPPE

Trinnenes bredde [cm]	65 cm
EAN	**5902411668105**
Pris i kr. ekskl. moms	1996

PRIS PÅ GELÆNDER MXH-U

EAN	**5902411620288**
Pris i kr. ekskl. moms	700

TRAPPER
I TRÆ

MSA
ALTERO TRAPPE

FAKRO MSA Altero trappen med forskelligartede trin er en meget populær trappe udført i træ i høj kvalitet. Trinnene og den lette konstruktion sikrer en optimal funktionalitet og komfort når man skal fra det ene rum til det næste. Trappen er ideel i rum med meget begrænset plads til montagen eller hvor der er begrænset med plads til adgangen til loftet. Man kan frit vælge om man ønsker at montere gelænderet til højre eller til venstre (ekstraudstyr).

En helt igennem robust trappe hvor trinnene skrues i for ekstra sikkerhed.

MXH-A gelænderet kan frit monteres efter behov (ekstraudstyr).

Forskelligartet trindesign.

ubehandlet, kan males

mulighed for at montere ekstraudstyr

tilpasses rummets højde

udstyret med montagesæt

Tekniske data:
tilladt belastning 160 kg
trappens bøjningsvinkel 70°

Enkel montage.

3 ÅRS GARANTI

SKEMA FOR MSA ALTERO

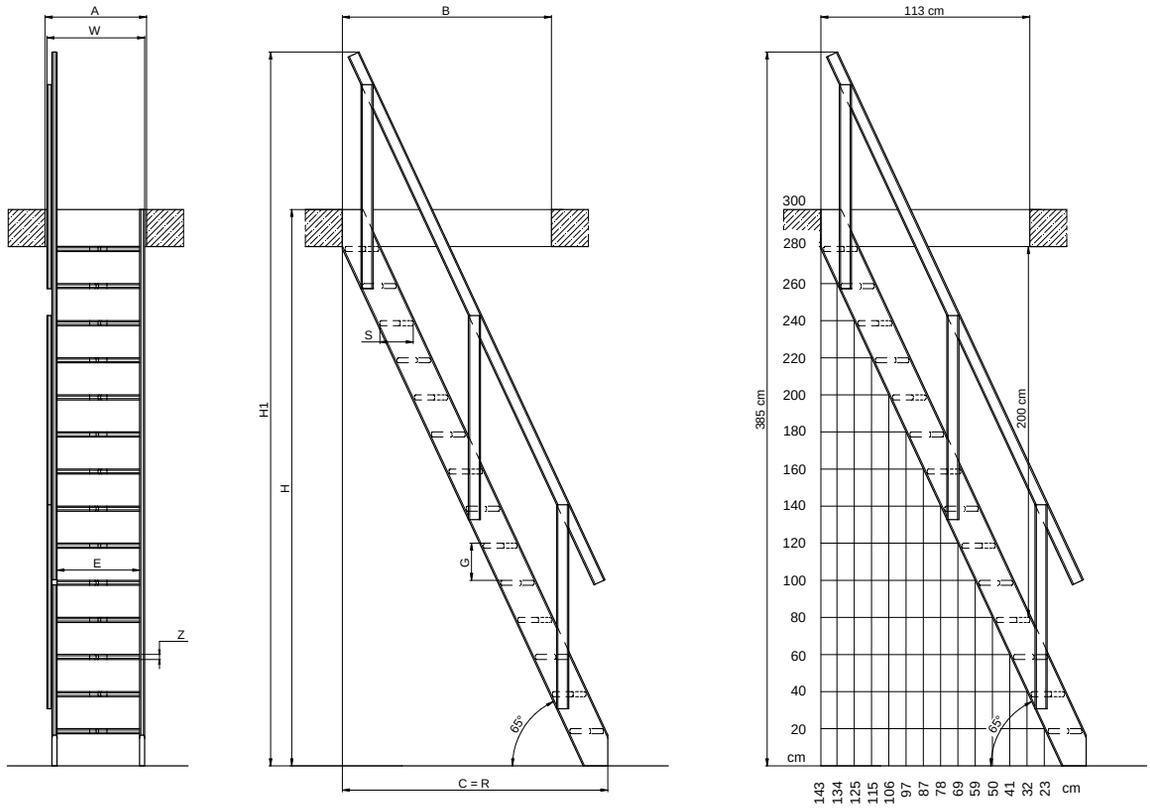

MÅL FOR MSA (i cm)

Variant		60 x 300
Makshøjden for etagen	**H**	300
Stigens makshøjde med gelænder, position H1	**H1**	385
Minimumskrav til loftåbningens størrelse	**AxB**	64x113
Stigens maksimale pladsbehov på gulvet	**C**	143
Stigens maksimale pladsbehov på gulvet, m/gelænder	**R**	143
Stigens bredde	**W**	63
Antal trin		14
Afstand mellem trinene	**G**	20
Trinenes tykkelse	**Z**	2,70
Trinenes længde	**E**	55
Trinenes bredde	**S**	18/11
Stigens skråvinkel udslået (i grader)		65

PRIS PÅ MSA TRAPPE

Trinnenes bredde [cm]	60 cm
EAN	**5900988697436**
Pris i kr. ekskl. moms	2556

PRIS PÅ GELÆNDER MXH-A

EAN	5900988697474
Pris i kr. ekskl. moms	700

TRAPPER
I TRÆ

MSS
SUPERIOR TRAPPE

FAKRO MSS Superior trappen er den største trappe i programmet, karakteriseret ved et robust og brugervenligt design. Den øgede brugervenlighed ses ved de meget brede og komfortable trin og den knap så stejle montage af trappen i rummet. Trappen er produceret i gran. Man kan frit vælge om man ønsker at montere gelænderet til højre eller til venstre (ekstraudstyr).

En helt igennem robust trappe hvor trinnene skrues i for ekstra sikkerhed.

MXH-U gelænderet kan frit monteres efter behov (ekstraudstyr).

ubehandlet, kan males

mulighed for at montere ekstraudstyr

tilpasses rummets højde

udstyret med montagesæt

Tekniske data:
tilladt belastning 160 kg
trappens bøjningsvinkel 70°

Enkel montage.

3 ÅRS GARANTI

SKEMA FOR MSS SUPERIOR

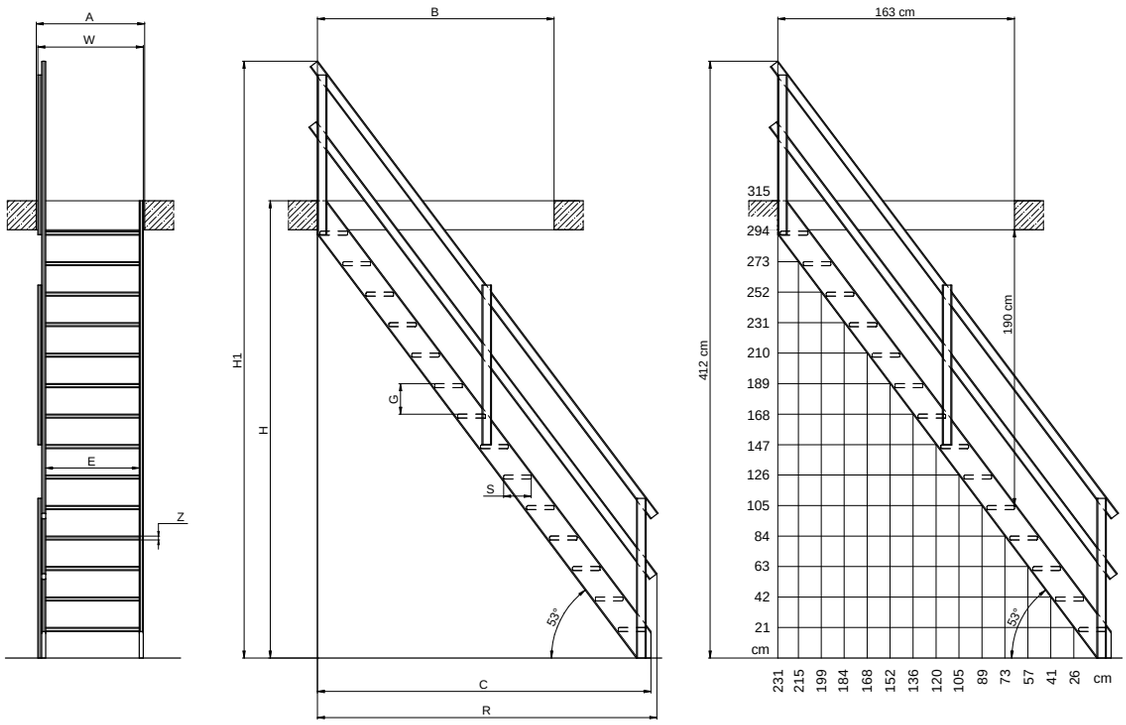

MÅL FOR MSS (i cm)

Variant		70x315
Makshøjden for etagen	**H**	315
Stigens makshøjde med gelænder, position H1	**H1**	412
Minimumskrav til loftåbningens størrelse	**AxB**	75x163
Stigens maksimale pladsbehov på gulvet	**C**	231
Stigens maksimale pladsbehov på gulvet, m/gelænder	**R**	234
Stigens bredde	**W**	73
Antal trin		14
Afstand mellem trinene	**G**	21
Trinenes tykkelse	**Z**	2,70
Trinenes længde	**E**	65
Trinenes bredde	**S**	19
Stigens skråvinkel udslået (i grader)		53

PRIS PÅ MSS TRAPPE

Trinnenes bredde [cm]	70 cm
EAN	5900988697443
Pris i kr. ekskl. moms	2896

PRIS PÅ GELÆNDER MXH-S

EAN	5900988697481
Pris i kr. ekskl. moms	700

TRAPPER
I TRÆ

MSW-R
HØJREDREJ KVARTSVING

MSW-L
VENSTREDREJ KVARTSVING

FAKRO MSW kvartsvingstrappe med enten højre- eller venstredrej i kombination med **FAKRO MSS Superior** trappen gør det muligt at tilpasse trappen præcist til rummet og indretningen.

MSS trappen med MSW-R højredrej.

MSS trappen med MSW-L venstredrej.

klar til at blive malet

udstyret med montagesæt

Tekniske data:
tilladt belastning 160 kg
trappens bøjningsvinkel 70°

Enkel montage.

3 ÅRS GARANTI

SKEMA FOR MSW

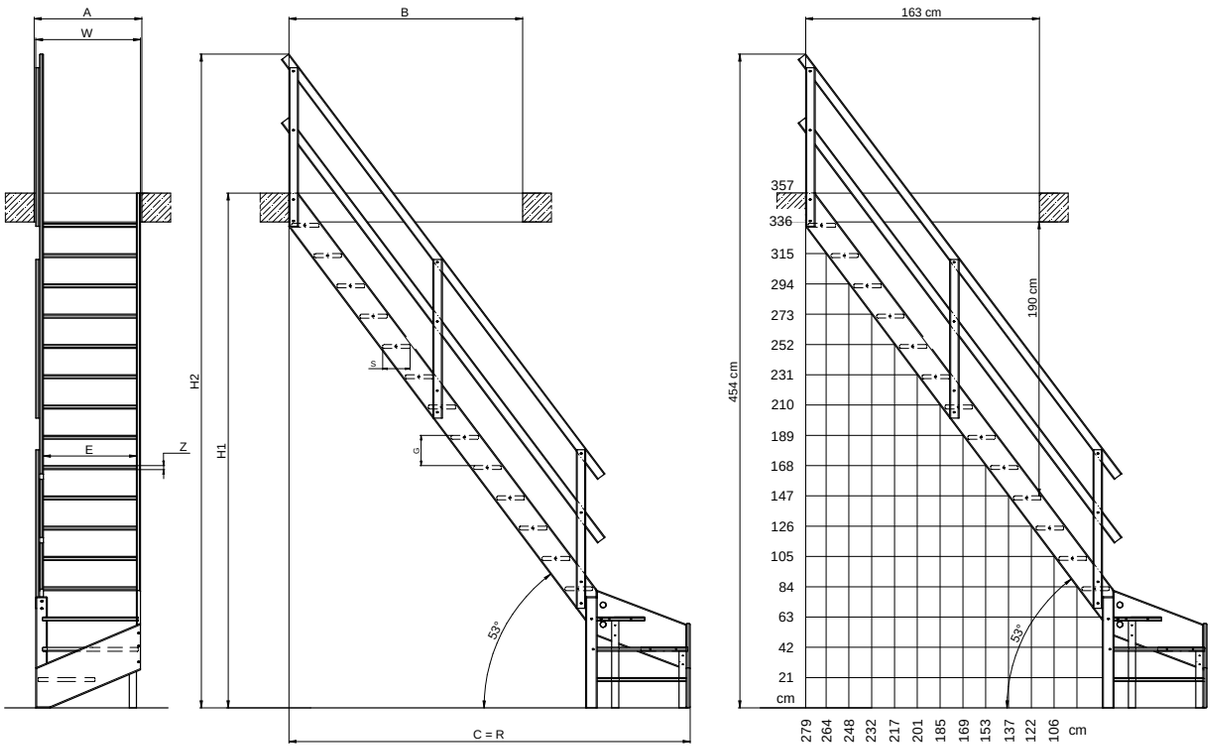

MÅL FOR MSS + MSW (i cm)

Variant		70x357
Makshøjden for etagen	**H**	357
Stigens makshøjde med gelænder, position H1	**H1**	454
Minimumskrav til loftåbningens størrelse	**AxB**	75x163
Stigens maksimale pladsbehov på gulvet	**C**	279
Stigens maksimale pladsbehov på gulvet, m/gelænder	**R**	279
Stigens bredde	**W**	73
Antal trin		16
Afstand mellem trinene	**G**	21
Trinenes tykkelse	**Z**	2,7
Trinenes længde	**E**	65
Trinenes bredde	**S**	19
Stigens skråvinkel udslået (i grader)		53

PRISER PÅ MSW KVARTSVING

Trinnenes bredde [cm]	**MSW-L** VENSTRE	**MSW-R** HØJRE
EAN	5900988697450	5900988697467
Pris i kr. ekskl. moms	2500	2500

LXB-U RÆKVÆRK

Beskyttelsesrækværk udført i fyrretræ, sikrer loftsåbningen fra loftsetagen, og gør det også nemmere at gå ned af trappen. Den monteres direkte i gulvet på loftet ved hjælp af kantbeslag til montage. Rækværkets størrelse er tilpasset den største størrelse lofttrapper – 86 x 140 cm, og det kan anvendes ved alle mindre trappestørrelser.

Rækværk LXB-U	Tilgængelig til følgende trapper
	alle modeller af FAKRO loftstrapper Rækværk
Standardstørrelse [cm]	86 x 140
Rækværkets højde [cm]	Til en trappekarm-størrelse <fra 86x140cm skal der tilskæres lister i standardstørrelse
rækværkets højde [cm]	110

EAN	5900988989920
Pris i kr. ekskl. moms	600

KANTBESLAG TIL MONTAGE LXK

Kantbeslag til montage gør det lettere og hurtigere at montere trappen i loftet. Monteret i hjørnerne på karmen stabiliserer de konstruktionen og garanterer at diagonalerne holder den samme længde. De stifter der er skruet ind i kantbeslagene sikrer at trappen i loftet hurtigt og nøjagtigt bringes i vater.

Kantbeslag til montage LXK	Tilgængelig til følgende trapper							
	LWK Komfort	LWL Extra	LTK Energy	LWT	LWF 60	LMK	LMP	LMF 60
Monteres i loftet med en maks. tykkelse på [cm]	35		39	43		35		

EAN	5902411620851
Pris i kr. ekskl. moms	300

FØDDER LXS

Fødder i brun farve monteres på stigens sidste segment som finish på trappen. Det giver trappen et æstetisk udseende, og takket være den rigtige formgivning forbedrer det stigens stabilitet. Egenskaberne i det materiale som de er udført i medfører at de ikke ridser i gulvoverfladen. Tilgængelige for segmenttrapper med træstige (med undtagelse af stiger i 4 segmenter).

EAN	5902411620271
Pris i kr. ekskl. moms	75

KANTLISTER LXL

Kantlister tjener til at dække revner omkring trappen, som er opstået i forbindelse med monteringen i loftet. De er udført i fyrretræ i naturlig farve (LXL-P) eller hvis (LXL-W) eller af PVC (listerne LXL-PVC). Enkel og let montage giver en hurtig og æstetisk finish på den monterede trappe. I tilfælde af PVC lister kræves der ikke nogen søm for at sætte dem fast til karmen. LXL-PVC lister føres i hvid farve*.

Lister LXL-P/-W	Tilgængelig til følgende trapper							
	LWK Komfort	LWL Extra	LTK Energy	LWT	LWF 60	LMK	LMP	LMF 60
Standardstørrelse [cm]	70 x 140 , 86x144							
Rækværkets højde [cm]	1. Til en trappekarm-størrelse < fra 70x140 cm skal der tilskæres lister i standardstørrelse 2. Til en trappekarm-størrelse > fra 70x140 cm skal der bestilles lister i atypisk størrelse, med angivelse af trappekarmens nøjagtige størrelse.							
Listernes tykkelse efter montering på karmen [cm]	1							
Listernes bredde [cm]	3,5							
Maksimal bredde på riller som listerne kan dække efter at de er monteret på trappekarmen [cm]	2,5							

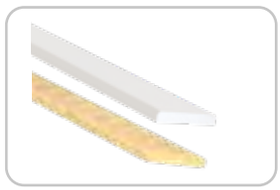

	LXL-P	LXL-W	LXL-P	LXL-W
	70x140		86x144	
EAN	5902411620875	5902411620882		
Pris i kr. ekskl. moms	199			

Lister LXL-PVC	Tilgængelig til følgende trapper							
	LWK Komfort	LWL Extra	LTK Energy	LWT	LWF 60	LMK	LMP	LMF 60
Standardstørrelse [cm]	60/70 x 120 og 86 x 140 , 86x144							
Rækværkets højde [cm]	Til en trappekarm-størrelse < fra 86x140 cm skal der tilskæres lister i standardstørrelse							
Listernes tykkelse efter montering på karmen [cm]	1							
Listernes bredde [cm]	3,3							
Maksimal bredde på riller som listerne kan dække efter at de er monteret på trappekarmen [cm]	2,4							

	LXL-PVC			
	60x120	70x120	86x140	86x144
EAN	5902411620820	5902411620837	5902411620844	
Pris i kr. ekskl. moms	199			

* Der kan forekomme en ubetydelig nuanceforskel mellem farven på listerne og farven på kantbeslag og lem.

GREB LXZ

LXZ Greb gør det muligt at lukke LXW-lugen fra loftslokalet, dvs. mens der udføres vedligeholdelsesarbejder på loftet eller på taget.

EAN	5900988903490
Pris i kr. ekskl. moms	220

TOPKARM LXN

Topkarm udført i fyrretræ passer perfekt sammen med karmen som er monteret på loftstrapper, og gør det samtidigt muligt at afslutte hullet i loftet på en æstetisk måde. I tilfælde af etageafgrænsninger som er tykkere end 31 cm, for trapper med 4 segmenter, samt LST og LSZ Saxe-trapper tjener topkarmen ydermere som et element der forlænger karmens højde, og gør det muligt at montere LXW-luge.

Topkarm LXN	Leveres til trapperne										
	LWK Komfort	LWL Extra	LTK Energy	LWT	LWF 60	LMK	LML	LMF 60	LMF	LST	LSZ
Karmens højde [cm]	10										
Den maksimale højde på topkarmen (ikke standard) [cm]	20										

LXN-topkarmens handelsmål [cm]	50 x 80	55 x 111	60 x 90	60 x 94	60 x 100	60 x 111	60 x 120	60 x 130	60 x 140	70 x 80	70 x 94	70 x 100	70 x 111	70 x 120	70 x 130	70 x 140
EAN	5900988623008	5900988623213	5900988623220	5900988623077	5900988623060	5900988623046	5900988623015	5900988623022	5900988623039	5900988623329	5900988623176	5900988623169	5900988623145	5900988623114	5900988623121	5900988623138
Pris i kr. ekskl. moms	750	750	750	750	750	750	750	750	750	750	750	750	750	750	750	750

Både ved bestilling af standardstørrelse topkarm og ved atypiske størrelser skal trappens model og handelsmål angives. Topkarmens mål vil svare til målene på trappekarmen.

TOPLUGE LXW

Toplugen forhindrer at der blæser støv ind og samler sig på lemmens overflade og stigen på den sammenfoldede loftstrappe. Den forbedrer parametrene for trappens isolering og tæthed. Toplugen består af en ramme med en termoisolerende lem med en tykkelse på 3,6 cm, beslag, greb til forstærkning, servomotor på gas, samt drejelige greb til at lukke. Rammen er endvidere udstyret med en omsluttende tætningsliste.

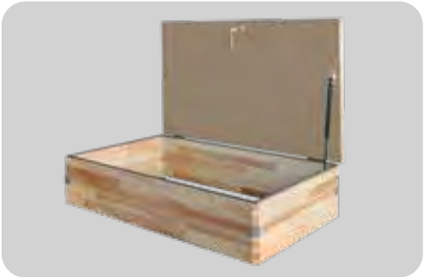

LXW Topluge	Tilgængelig til følgende trapper										
	LWK Komfort	LWL Extra	LTK Energy	LWT	LWF 60	LMK	LML	LMF 60	LMF	LST	LSZ
Den maksimale tykkelse på etageafgrænsningen hvor det er muligt at montere lugen [cm]	31 cm - efter montage af standardlugen udvides til 41 cm. For lofttrapper med 4 segmenter skal der benyttes en lugeudvidelse	31 cm - efter montage af standard-lugen udvides til 41 cm.	35 cm - efter montage af standardlugen udvides til 49 cm.	39 cm - efter montage af standardlugen udvides til 49 cm.		31 cm - efter montage af standardlugen udvides til 41 cm.	48 cm - efter montage af standardlugen udvides til 58 cm.	39 cm - efter montage af standardlugen udvides til 49 cm.	33 cm - efter montage af standardlugen udvides til 43 cm.	41 cm hvor det er et krav at benytte udvidelsesversionen.	
Højden på lugens ramme [cm]	20										

handelsmål for LXW-topluge [cm]	50x80	55x111	60x90	60x94	60x100	60x111	60x120	60x130	60x140	70x80	70x94	70x100	70x111	70x120	70x130	70x140
EAN	5900988622001	5900988622216	5900988622223	5900988622070	5900988622063	5900988622049	5900988622018	5900988622025	5900988622032	5900988622322	5900988622179	5900988622162	5900988622148	5900988622117	5900988622124	5900988622131
Pris i kr. ekskl. moms	1450	1450	1450	1450	1450	1450	1450	1450	1450	1450	1450	1450	1450	1450	1450	1450

Både ved bestilling af standardstørrelse topkarm og ved atypiske størrelser skal trappens model og handelsmål angives. Topkarmens mål vil svare til målene på trappekarmen.

ISOLERINGSSÆT LXD

Isoleringssættet tjener til en hurtig og tætsluttende udførelse af termisk isolering af åbninger mellem karmen på den monterede trappe og åbningen i loftet. Anvendelsen af dette sæt gør det muligt at opnå en såkaldt „varm montage", som er særlig vigtig ved energirigtigt byggeri og i passive (bæredygtige) huse. I sættet indgår der en fugtbestandig krans og termoisolerende materiale i form af klodser af fåreuld samt krans, som tillader fugtgennemtrængning.

LXD Isoleringssæt	Tilgængelig til følgende trapper				
	LWK Komfort	LWL Extra	LTK Energy	LWT	LMK
Standardstørrelse [cm]	60/70x120 og 86x144				
Rækværkets højde [cm] [cm]	Til en trappekarm-størrelse < fra 86x140 cm skal der tilpasses et sæt i standardstørrelse				

LXD-topkarmens handelsmål [cm]	60x120	70x120	86x144
EAN	5901827018672	5901827018689	5901827018696
Pris i kr. ekskl. moms	350	350	450

NOTER

NOTER

FAKRO Danmark A/S
Bredgade 45
7400 Herning
tel +45 70 25 25 31
fakro@fakro.dk
www.fakro.dk

FS/64s/DK/14.03.2022/E036

FAKRO reserves the right to change specifications and technical parameters of products without prior notice.